Общество с ограниченной ответственностью

"Проектное управление ШтриХ"

ЖИЛОЙ ДОМ
С ПРИСТРОЕННЫМИ ПОМЕЩЕНИЯМИ И АВТОСТОЯНКОЙ
НА УЧАСТКЕ № 1.2.1 СЕВЕРО-ВОСТОЧНЕЕ УЛИЦЫ ГЕНЕРАЛА КУСИМОВА
В ДЕМСКОМ РАЙОНЕ ГОРОДСКОГО ОКРУГА ГОРОД УФА РЕСПУБЛИКИ БАШКОРТОСТАН.
I ЭТАП СТРОИТЕЛЬСТВА

РАБОЧАЯ ДОКУМЕНТАЦИЯ

АРХИТЕКТУРНО-СТРОИТЕЛЬНЫЕ РЕШЕНИЯ ВЫШЕ ОТМ. 0,000.
АРХИТЕКТУРНЫЕ РЕШЕНИЯ

Основной комплект рабочих чертежей

594-2022-1.2.1-I-Б-АС.0-4.2

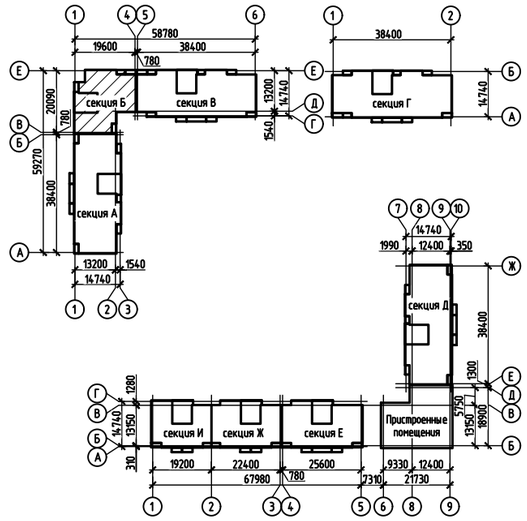

Изм.	№ док.	Подп.	Дата

2023

Общество с ограниченной ответственностью

"Проектное управление ШтриХ"

ЖИЛОЙ ДОМ
С ПРИСТРОЕННЫМИ ПОМЕЩЕНИЯМИ И АВТОСТОЯНКОЙ
НА УЧАСТКЕ № 1.2.1 СЕВЕРО-ВОСТОЧНЕЕ УЛИЦЫ ГЕНЕРАЛА КУСИМОВА
В ДЕМСКОМ РАЙОНЕ ГОРОДСКОГО ОКРУГА ГОРОД УФА РЕСПУБЛИКИ БАШКОРТОСТАН.
I ЭТАП СТРОИТЕЛЬСТВА

РАБОЧАЯ ДОКУМЕНТАЦИЯ

АРХИТЕКТУРНО-СТРОИТЕЛЬНЫЕ РЕШЕНИЯ ВЫШЕ ОТМ. 0,000.
АРХИТЕКТУРНЫЕ РЕШЕНИЯ

Основной комплект рабочих чертежей

594-2022-1.2.1-I-Б-АС.0-4.2

Главный инженер проекта П.Г. Чикунов

15.08.23

Изм.	№ док.	Подп.	Дата

Взам. инв. N

Подпись и дата

Инв. N подл.

2023

Ведомость рабочих чертежей основного комплекта марки АС.0-4.2

Лист	Наименование	Примечание
1.1	Общие данные	
1.2	Общие данные (продолжение)	
2	План отделочных работ 1 этажа	
3	План отделочных работ 2... 17 этажей	
4	План отделочных работ технического этажа	
5	Узел I (2, 3)	
6	Узел II (2, 3)	
7	Технология и последовательность монтажа пластиковых окон	
8	Разрез 1-1 (2...4)	
9	Спецификация элементов заполнения проемов	
10	Спецификация элементов заполнения проемов (продолжение)	
11	Спецификация элементов к планам отделочных работ	
12	Планы подвесных потолков между осями Аб-Жб/1б-5б, Еб-Вб/6б-10б	
13	Экспликация полов	
14	Экспликация полов (продолжение)	
15	Ведомость отделки помещений	
16	Лифт 1 (Q=1000кг, V=1,0м/с). Планы шахты лифта 1. Опросный лист	
17	Лифт 1 (Q=1000кг, V=1,0м/с). Разрезы 1-1(16), 2-2	
18	Лифт 1 (Q=1000кг, V=1,0м/с). Развертка шахты лифта. Виды А(16)...Г(16)	
19	Лифт 2 (Q=400кг, V=1,0м/с). Планы шахты лифта 2. Опросный лист	
20	Лифт 2 (Q=400кг, V=1,0м/с). Разрезы 1-1(19), 2-2	
21	Лифт 2 (Q=400кг, V=1,0м/с). Развертка шахты лифта. Виды А(19)...Г(19)	
22	Фасады Б-А, А-Б	
23	Схема расположения витражей лоджий 1 этажа. Схема расположения витражей и ограждений лоджий 2...17 этажей	
24	Узлы 1...6	
25	Сечение 1-1 (23). Узлы 1...4	
26	Архитектурные рисунки витражей	
27	Схемы расположения узлов отделки откосов при установке дверных коробок 1 этажа, технического этажа	
28	Схема расположения узлов отделки откосов при установке дверных коробок типового этажа	

Согласовано

Взам. № инв.

Подп. и дата

Инв. № подл.

Ведомость основных комплектов чертежей см. 594-2022-1.2.1-I-А,Б,В-АС.0-1.

Изм.	Кол.уч	Лист	№док.	Подп.	Дата
Разраб.		Фадина			15.08.23
Пров.		Жарынина			15.08.23
Рук. группы		Жарынина			15.08.23
Н.контр.		Уткина			15.08.23
ГИП		Чикунов			15.08.23

594-2022-1.2.1-I-Б-АС.0-4.2

Участок № 1.2.1 северо-восточнее улицы Генерала Кусимова в Демском районе городского округа город Уфа Республики Башкортостан. I этап строительства

Жилой дом с пристроенными помещениями и автостоянкой. Секция Б

Стадия	Лист	Листов
Р	1.1	28

Общие данные

ШПРИХ проектное управление

Копировал

Формат А3

Ведомость спецификаций

Лист	Наименование	Примечание
5	Спецификация элементов к узлу I	
6	Спецификация элементов к узлу II для 0-5, 0-5.1, ДБ-1н	
9	Спецификация элементов заполнения проемов	
10	Спецификация элементов заполнения проемов (продолжение)	
11	Спецификация элементов к планам отделочных работ	
25	Спецификация к схемам расположения витражей и ограждений лоджий	

Ведомость ссылочных и прилагаемых документов

Обозначение	Наименование	Примечание
	Ссылочные документы	
ГОСТ 23166-99	Блоки оконные. Общие технические условия	
ГОСТ 30674-99	Блоки оконные из поливинилхлоридных профилей	
ГОСТ 24700-99	Блоки оконные деревянные со стеклопакетом	
ГОСТ 475-2016	Блоки дверные деревянные и комбинированные	
	Общие технические условия	
ГОСТ 21519-2003	Блоки оконные из алюминиевых сплавов. Технические условия	
ГОСТ 31173-2016	Блоки дверные стальные	
ГОСТ 5088-2005	Петли для оконных и дверных блоков	
582-2021-1.1.1-АС.И	Рабочие чертежи строительных изделий	

Согласовано

Взам. № инв.

Подп. и дата

Инв. №подл.

Изм.	Кол.уч	Лист	№док.	Подп.	Дата
Разраб.		Дмитриева			15.08.23
Пров.		Жарынина			15.08.23
Рук. группы		Жарынина			15.08.23
Н.контр.		Уткина			15.08.23

594-2022-1.2.1-I-Б-АС.0-4.2

Участок № 1.2.1 северо-восточнее улицы Генерала Кусимова в Демском районе городского округа город Уфа Республики Башкортостан. I этап строительства

Жилой дом с пристроенными помещениями и автостоянкой. Секция Б

Стадия	Лист	Листов
Р	1.2	

Общие данные (продолжение)

ШПРИХ проектное управление

Копировал

Формат А3

План отделочных работ 1 этажа

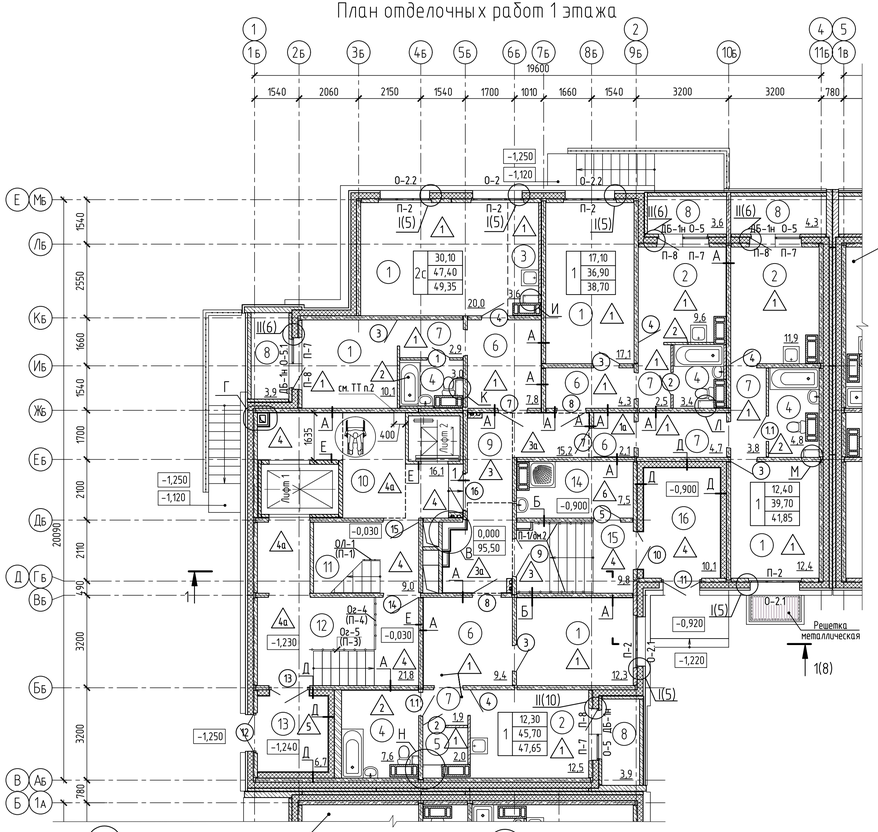

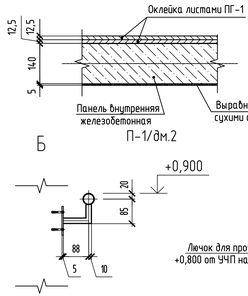

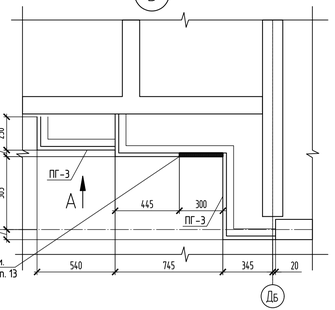

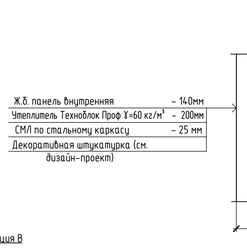

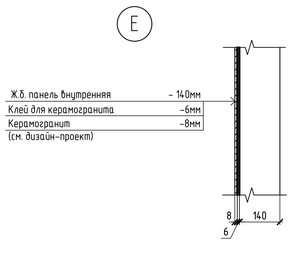

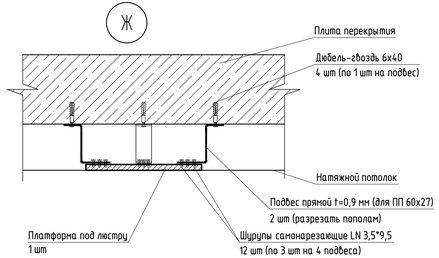

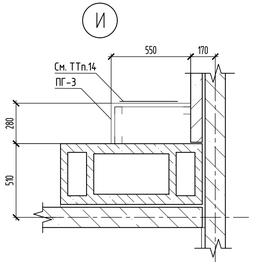

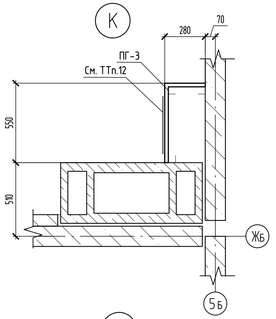

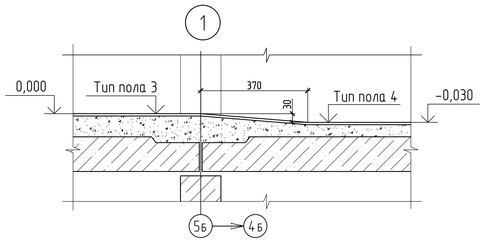

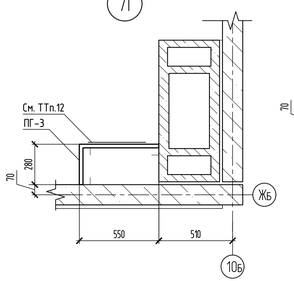

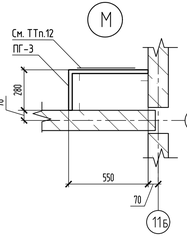

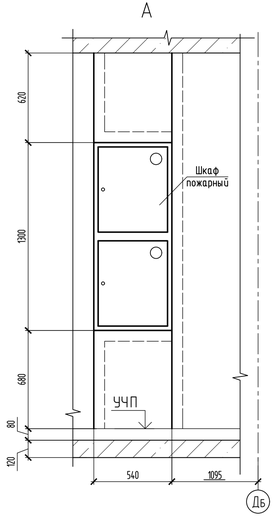

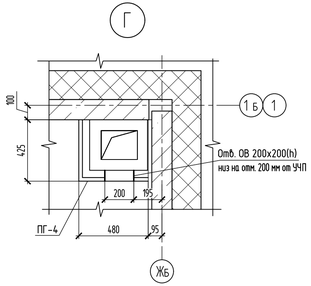

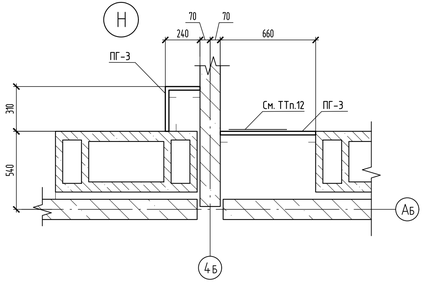

Экспликация помещений секции Б

Номер помещения	Наименование	Площадь, м²	Кат. помещения
1	Жилая комната	71,9	
2	Кухня	34,0	
3	Кухня-ниша	3,6	
4	Совмещенный сан. узел	18,8	
5	Кладовая	2,0	
6	Передняя	23,6	
7	Внутриквартирный коридор	15,8	
8	Лоджия	15,7	
9	Внеквартирный коридор	15,2	
10	Лифтовый холл	16,1	
11	Лестничная клетка	9,0	
12	Тамбур	21,8	
13	Тамбур	6,7	
14	Комната уборочного инвентаря	7,5	
15	Тамбур	9,8	
16	Тамбур	10,1	

Условные обозначения

Тип квартиры (количество жилых комнат) — 2
11.11 – Жилая площадь
22.22 – Площадь квартиры
33.33 – Общая площадь квартиры (включая неотапливаемые помещения)

1 – Номер помещения

2 – Маркировка двери

3 – Тип пола

О-2, ДБ-1, П-2 – Маркировка окон, дверей балконных, подоконников

1 Металлические ограждения лоджий с остеклением витражей см. листы 22...26.
Ограждения лоджии из кирпича по 1 этажу см. альбом 594-2022-1.2.1-Б-АС.0-4.1.
Металлические изделия лоджий (люк, лестница) показаны условно см. альбом 594-2022-1.2.1-Б-АС.0-4.1..
2 Конструкции входных групп см. альбом 594-2022-1.2.1-Б-АС.0-3.2.
3 Витражи по лоджиям замаркированы на листе 22.
4 Спецификация элементов заполнения проемов см. листы 9, 10.
5 Спецификация элементов к планам отделочных работ см. лист 11.
6 Экспликации полов см. листы 13, 14.
7 Ведомость отделки помещений см. лист 15.
8 Подвесные потолки условно не показаны, планы подвесных потолков см. лист 12.
9 Ограждение ОЛ1 крепить к закладным лестничных маршей при помощи сварки (по узлу 178 альбома 121у-АС.0-5 ред.1). Сварные швы по ГОСТ 5264-80. Сварку выполнить электродами Э42 по ГОСТ 9467-75. Высоту шва принимать равной наименьшей толщине свариваемых элементов.
10 Двери, стены помещений зоны безопасности, а также пути движения к зонам безопасности должны быть обозначены эвакуационным знаком Е21 ГОСТ Р 12.4.026.
11 В жилых комнатах, кухнях и коридорах квартир запроектированы натяжные потолки с платформами для крепления люстр. На секции Б требуется 335 платформы для крепления люстр. Крепление и расход материалов на 1 платформу см. узел Ж данный лист.
12 В зашивке предусмотреть лючок 400х1000(h), низ на отм. +0,200 от УЧП, общее количество на секцию – 101 шт.
13 Общее количество лючков для прочистки 300х400(h) на секцию – 5 шт.

Изм.	Кол.уч.	Лист	№док.	Подп.	Дата	594-2022-1.2.1-I-Б-АС.0-4.2			
						Участок № 1.2.1 северо-восточнее улицы Генерала Кусимова в Демском районе городского округа город Уфа Республики Башкортостан. I этап строительства			
Разраб.		Бабкин			15.08.23	Жилой дом с пристроенными помещениями и автостоянкой. Секция Б	Стадия	Лист	Листов
Пров.		Жарынина			15.08.23		Р	2	
Рук. группы		Жарынина			15.08.23				
Н.контр.		Уткина			15.08.23	План отделочных работ 1 этажа	ШПРИХ		

Согласовано

Согласовано

Взам. инв. №

Подп. и дата

Инв. № подл.

формат А3х3

План отделочных работ 2... 17 этажей

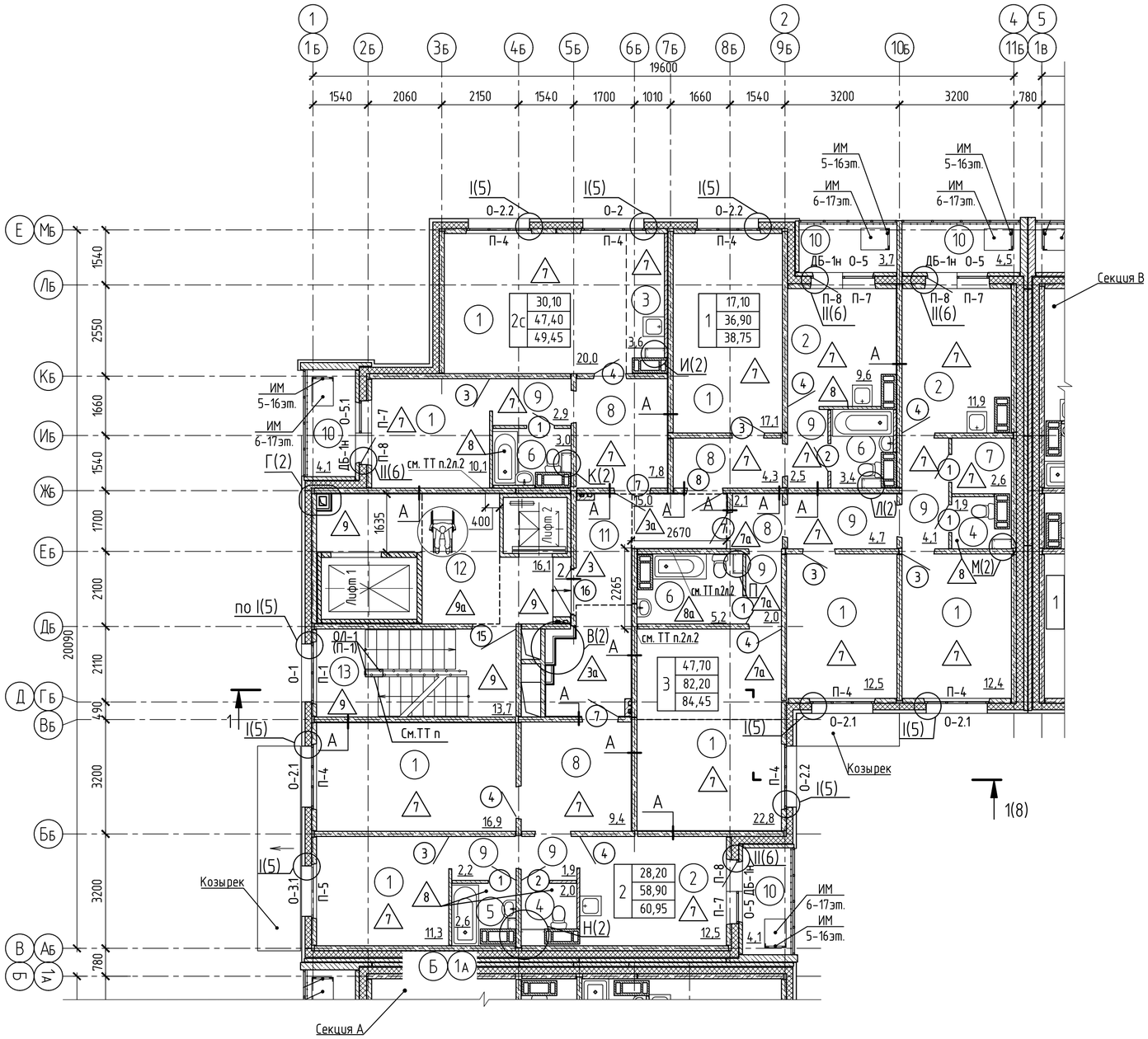

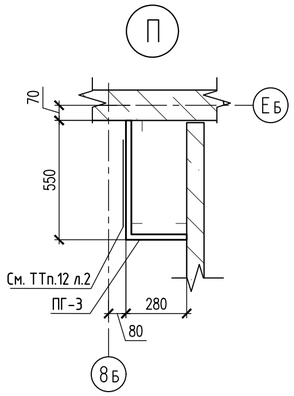

Экспликация помещений секции Б

Номер помещения	Наименование	Площадь, м²	Кат. помещения
1	Жилая комната	123,1	
2	Кухня	34,0	
3	Кухня-ниша	3,6	
4	Сан. узел	3,9	
5	Ванная комната	2,7	
6	Совмещенный сан. узел	11,6	
7	Кладовая	2,6	
8	Передняя	23,6	
9	Внутриквартирный коридор	20,5	
10	Лоджия	16,4	
11	Внеквартирный коридор	15,0	
12	Лифтовый холл	16,1	
13	Лестничная клетка	13,7	

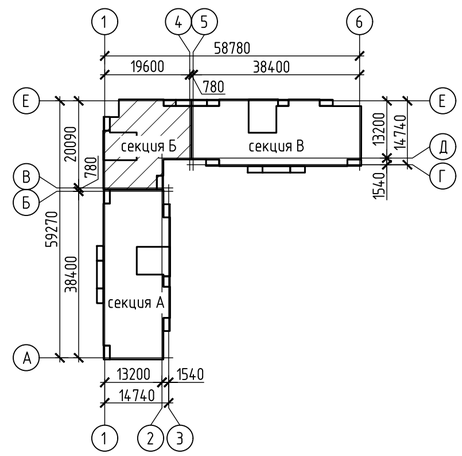

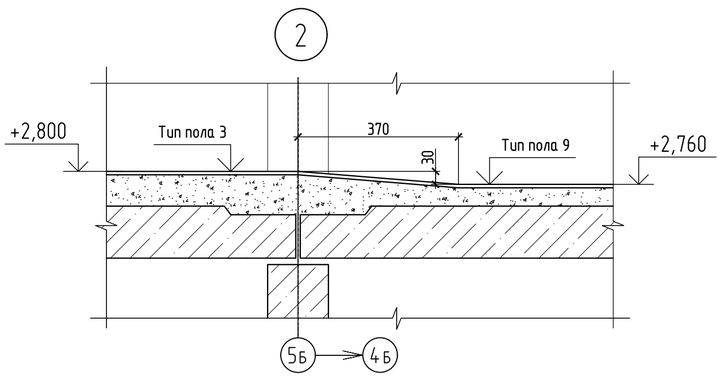

Условные обозначения

Тип квартиры (количество жилых комнат) — 2

11,11	Жилая площадь
22,22	Площадь квартиры
33,33	Общая площадь квартиры (включая неотапливаемые помещения)

1 – Номер помещения

2 – Маркировка двери

3 – Тип пола

О-2, ДБ-1, П-2 – Маркировка окон, дверей балконных, подоконников

На отм. +1,220 на монолитном участке выполнить тип пола 9, площадь 0,13 кв.м.

Изм.	Кол.уч	Лист	№док.	Подп.	Дата	594-2022-1.2.1-I-Б-АС.0-4.2
Разраб.		Бабкин			15.08.23	Участок № 1.2.1 северо-восточнее улицы Генерала Кусимова в Демском районе городского округа город Уфа Республики Башкортостан. I этап строительства
Пров.		Жарынина			15.08.23	Жилой дом с пристроенными помещениями и автостоянкой. Секция Б — Стадия: Р; Лист: 3; Листов:
Рук. группы		Жарынина			15.08.23	
Н.контр.		Уткина			15.08.23	План отделочных работ 2... 17 этажей — ШРИХ проектное управление

Согласовано

Согласовано

Взам. инв. №

Подп. и дата

Инв. № подл.

формат А3х3

План отделочных работ технического этажа

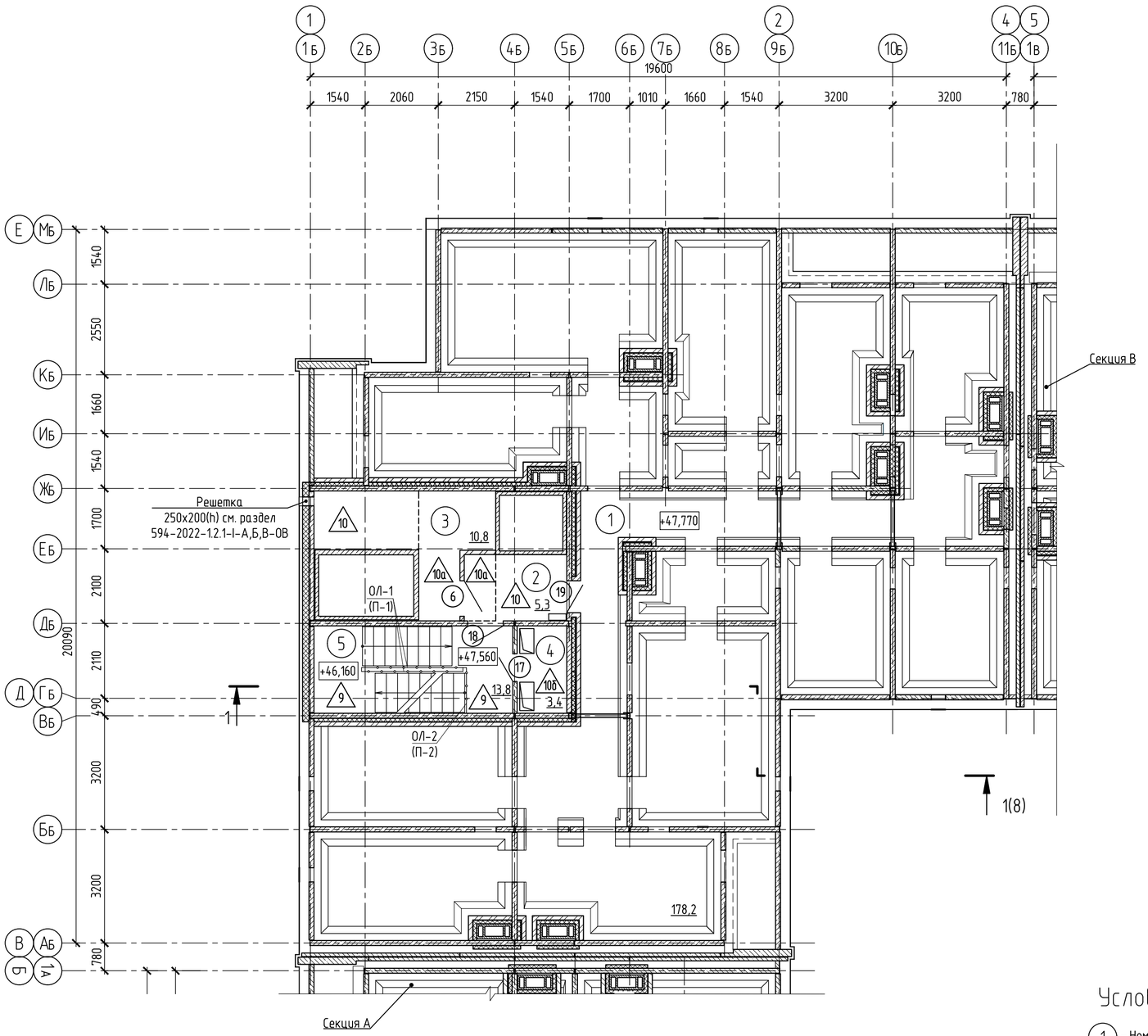

Экспликация помещений секции Б

Номер помещения	Наименование	Площадь, м²	Кат. помещения
1	Пространство технического этажа	178,2	
2	Тамбур	5,3	
3	Техническое помещение	10,8	В4
4	Коммуникационное помещение	3,4	В4
5	Лестничная клетка	13,8	

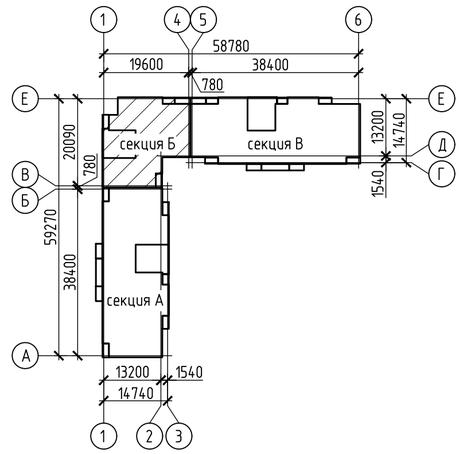

Условные обозначения

(1) – Номер помещения

(2) – Маркировка двери

△3 – Тип пола

Изм.	Кол.уч	Лист	№док.	Подп.	Дата
Разраб.		Бабкин			15.08.23
Пров.		Жарынина			15.08.23
Рук. группы		Жарынина			15.08.23
Н.контр.		Уткина			15.08.23

594-2022-1.2.1-I-Б-АС.0-4.2

Участок № 1.2.1 северо-восточнее улицы Генерала Кусимова в Демском районе городского округа город Уфа Республики Башкортостан. I этап строительства

Жилой дом с пристроенными помещениями и автостоянкой. Секция Б

Стадия	Лист	Листов
Р	4	

План отделочных работ технического этажа

ШПРИХ проектное управление

Согласовано

Согласовано

Взам. инв. №

Подп. и дата

Инв. № подл.

формат А3х3

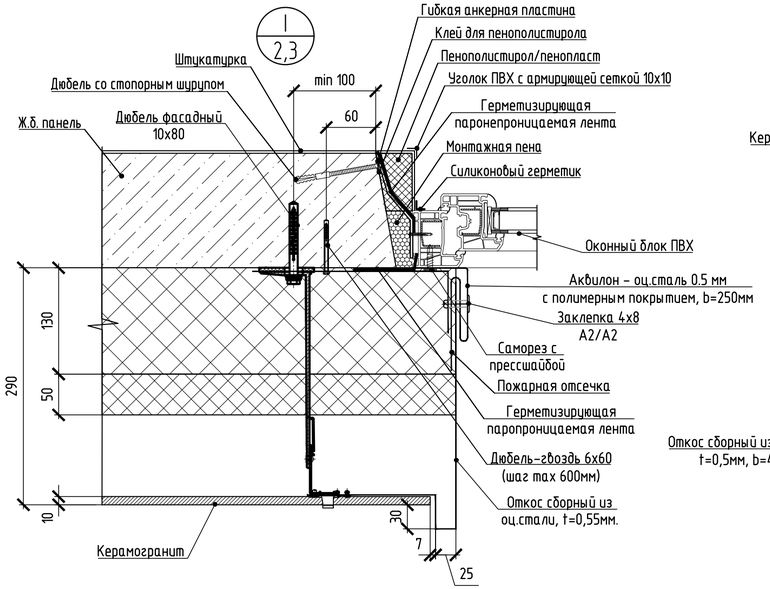

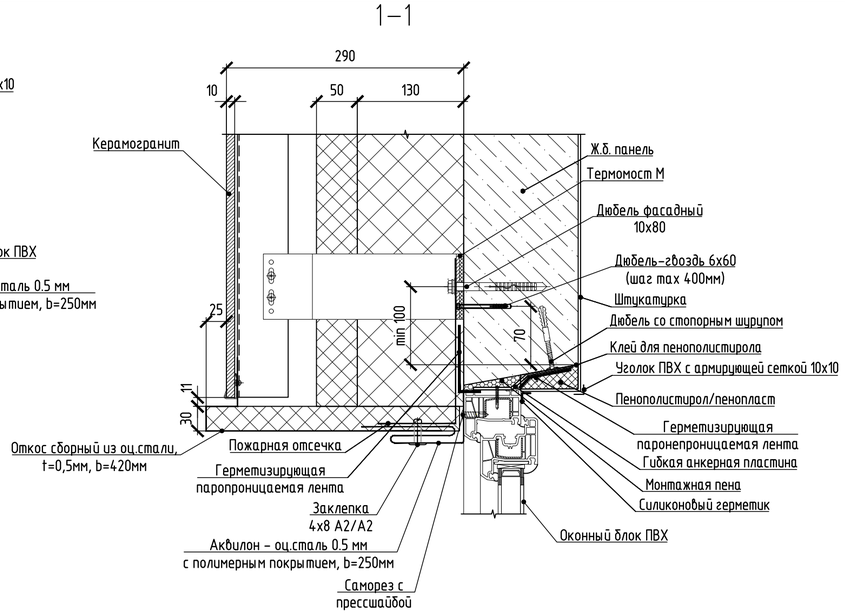

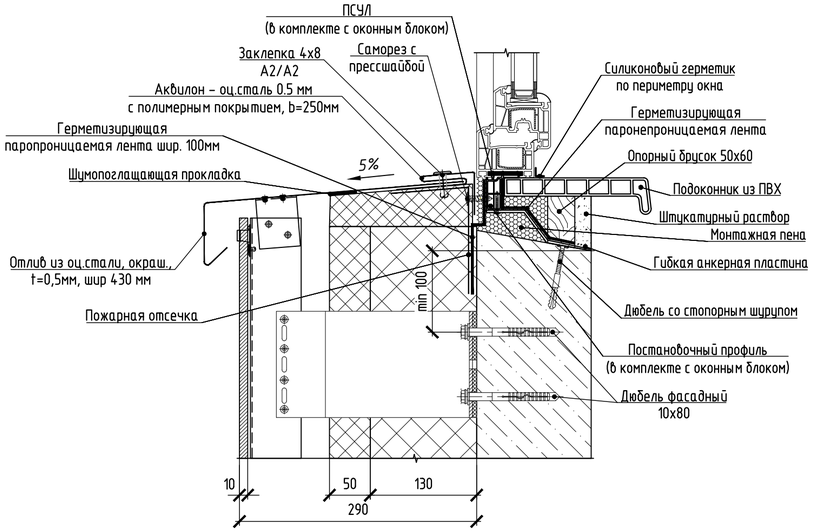

Спецификация элементов к узлу I

Поз.	Обозначение	Наименование	Кол-во на узел				Масса ед. кг	Примечание
			0-2, 0-2.1 0-2.2	0-3.1	0-1	Всего		
		Брусок 50х60 (h) (L=100мм)	4	3	4	11		
		Гибкая анкерная пластина	14	12	14	40		
		Герметизирующая паропроницаемая лента (шириной 0,1м)	4,77	4,47	4,25	13,49		м
		Герметизирующая паропроницаемая лента (шириной 0,3м)	1,79	1,49	1,70	4,98		м
		Герметизирующая паронепроницаемая лента(шириной 0,1м)	6,57	5,97	5,96	18,50		м
		Штукатурка по сетке δ=20мм	0,48	0,45	0,43	1,36		$м^2$
		Пенополистирол	0,011	0,010	0,009	0,03		$м^3$
		Уголок ПВХ с армирующей сеткой 10х10	4,77	4,47	4,25	13,49		м

1 Данный узел дан для всех этажей, см. листы 2,3.
2 Технологию и последовательность монтажа пластиковых окон см. лист 7.

Изм.	Кол.уч	Лист	№док.	Подп.	Дата	594-2022-1.2.1-I-Б-АС.0-4.2
						Участок № 1.2.1 северо-восточнее улицы Генерала Кусимова в Демском районе городского округа город Уфа Республики Башкортостан. I этап строительства
Разраб.		Галялетдинов			15.08.23	Жилой дом с пристроенными помещениями и автостоянкой. Секция Б
Пров.		Жарынина			15.08.23	Стадия: Р; Лист: 5; Листов:
Рук. группы		Жарынина			15.08.23	
Н.контр.		Уткина			15.08.23	Узел I (2,3)

Согласовано

Взам. № инв.

Подп. и дата

Инв. № подл.

Формат А4х3

II
2, 3

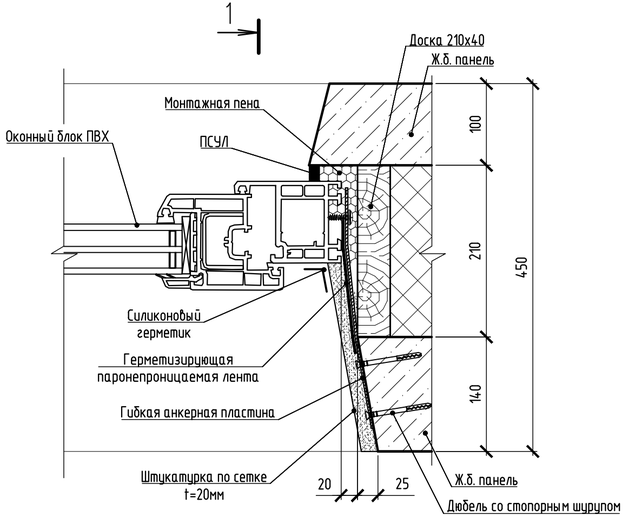

1–1

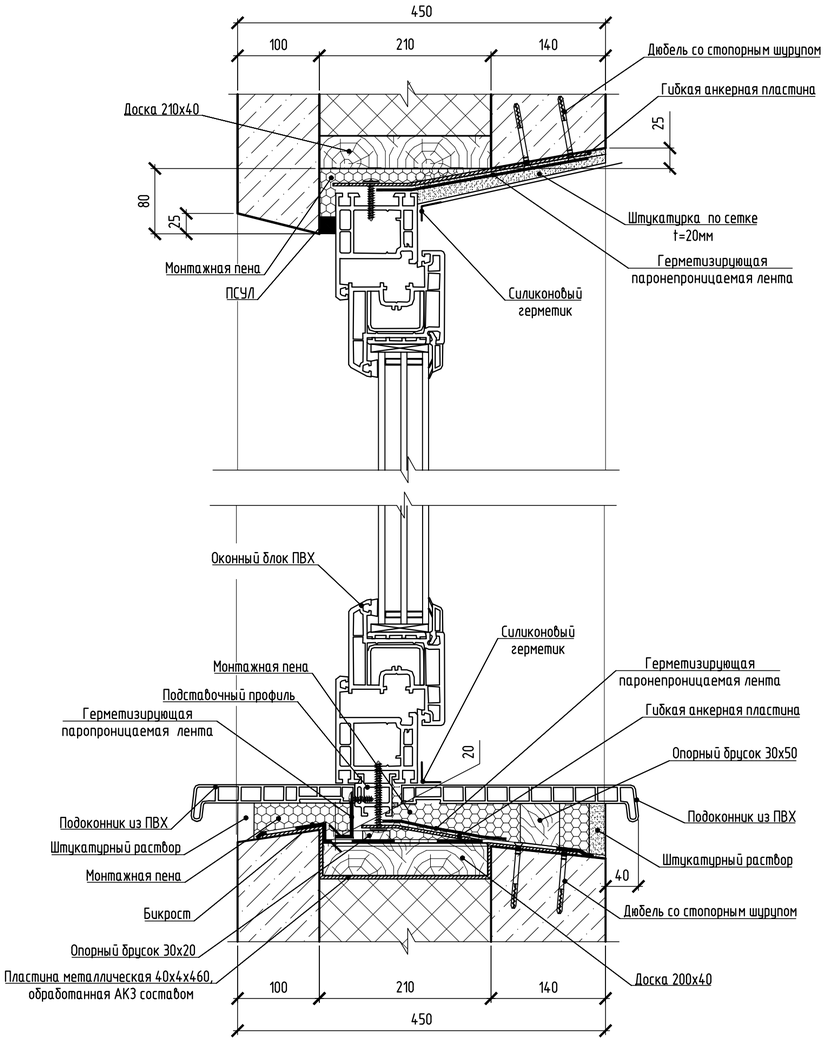

Спецификация элементов к узлу II для О-5, О-5.1, ДБ-1н

Поз.	Обозначение	Наименование	Кол.	Масса ед, кг	Приме-чание
		Доска 200х40 (h)	1,90		м
		Доска 210х40 (h)	6,28		м
		Брусок 30х20 (h) (L=100мм)	4		
		Брусок 30х50 (h) (L=100мм)	4		
		Пластина металлическая 40х4х460, обработанная АКЗ составом	4		
		Гибкая анкерная пластина	17		
		Подоконник ПВХ 200х1250	–		м
		Подоконник ПВХ 200х950	1		м
		Подоконник ПВХ 200х850	1		м
		Герметизирующая паропроницаемая лента (шириной 0,1м)	1,78		м
		Герметизирующая паронепроницаемая лента(шириной 0,3м)	8,00		м
		Бикрост (шириной 0,45м)	1,78		м
		Штукатурка по сетке δ=20мм	1,80		$м^2$

1 Данный узел дан для всех этажей, см. листы 2,3.
2 Технологию и последовательность монтажа пластиковых окон см. лист 7.

Изм.	Кол.уч.	Лист	№док.	Подп.	Дата	594-2022-1.2.1-I-Б-АС.0-4.2			
						Участок № 1.2.1 северо-восточнее улицы Генерала Кусимова в Демском районе городского округа город Уфа Республики Башкортостан. I этап строительства			
Разраб.		Бабкин			15.08.23	Жилой дом с пристроенными помещениями и автостоянкой. Секция Б	Стадия	Лист	Листов
Пров.		Жарынина			15.08.23		Р	6	
Рук. группы		Жарынина			15.08.23				
Н.контр.		Уткина			15.08.23	Узел II (2, 3)	ШПРИХ проектное управление		

Согласовано

Взам. № инв.

Подп. и дата

Инв. № подл.

Формат А4х3

Технология и последовательность монтажа пластиковых окон

1 Монтаж окон О-2, О-2.1, О-2.2, (1450х1760) и О-3.1 (1450х1460), О-1(1240х1660) выполнить по узлу I.

2 Монтаж окон О-5, О-5.1 (1450х860) и балконных дверей ДБ-1н выполнить по узлу II.

3 В спецификации дан общий подсчет окно О-5,О-5.1 и балконную дверь ДБ-1н.

4 Перед началом установки окна проверить соответствие габаритных размеров окон и оконных проемов. Зазоры между установленным окном и оконным проемом должны быть слева, сверху, справа и снизу приняты 20 мм. Убрать защитную пленку с наружной стороны окна.

5 Перед установкой окна смонтировать подставочный профиль. Уложить профиль в нужном месте, выровнять по горизонтали.

6 Монтаж окна производить через анкерные пластины, которые крепят к раме окна. По периметру оконного блока наклеить герметизирующие ленты (см. узлы I, II), освободив липкий край ленты от защитного слоя.

Крепеж пластин устанавливать по следующим правилам: минимальное расстояние от углов рамы до первого крепежа должно составлять не более 150 мм, расстояние между крепежными элементами не должно превышать 600 мм, расстояние от импостного соединения с рамой – не более 150 мм. Крепление к окну производить саморезом по металлу длиной 100 мм. После фиксации анкерной пластины к оконному блоку, оконный блок вставить в проём и выровнять по горизонтали и вертикали. Проверить открывание и закрывание всех створок. Створки должны открываться свободно, без препятствий. Уплотнения должны плотно прилегать к раме по всему периметру створки. Если необходимо, произвести регулировку фурнитуры.

7 Заполнение монтажного шва примыкания оконного блока пенным утеплителем должно быть стопроцентным по всему периметру окна. Марку монтажной пены выбрать в зависимости от сезона и погодных условий. Работы проводить в перчатках. Перед заполнением периметра пеной увлажнить проем водой, для лучшей адгезии монтажной пены с бетонной поверхностью оконного проема. Перед применением монтажной пены ознакомиться с инструкцией. В случае попадания пены на раму, дать высохнуть, затем удалить, срезав ножом. Окна не открывать в течении 16 часов после установки. Незначительное перемещение рамы может привести к нарушению монтажного шва.

Для лучшей фиксации гидроизоляционной ленты с железобетонными поверхностями требуется обработать их грунтовочным составом. Гидроизоляционные ленты клеить к железобетонным панелям после заполнения монтажного шва примыкания оконного блока пенным утеплителем (см. узлы I, II), освободив липкий край ленты от защитного слоя.

8 Отлив подогнать под необходимый размер. В углах, для предотвращения протекания, подрезанные края отогнуть вверх. Под отливом установить герметизирующую паропроницаемую ленту. Отлив зафиксировать саморезами в пазах. Для окон О-2, О-2.1, О-2.2, О-3.1 требуется установить шумопоглащающую прокладку по всей длине отлива. Для фиксации отливов по узлу I установить костыли.

9 Перед монтажом подоконника установить паронепроницаемую ленту по всему периметру монтажного шва. Подоконник вырезать под проем и крепить к окну (к подставочному профилю). Свободное пространство под подоконником заполнить монтажной пеной. Во избежание отклонения подоконника от проектного положения в процессе расширения пенного заполнителя, на поверхность подоконника поставить груз. На последнем этапе установки для устранения щелей между сопряженными поверхностями использовать силиконовый герметик.

10 Отделку наружных и внутренних откосов производить не позднее, чем через 3 дня после монтажа оконного блока.

Согласовано

Взам. № инв.

Подп. и дата

Инв. № подл.

Изм.	Кол.уч	Лист	№док.	Подп.	Дата
Разраб.		Галялетдинов			15.08.23
Пров.		Жарынина			15.08.23
Рук. группы		Жарынина			15.08.23
Н.контр.		Уткина			15.08.23

594-2022-1.2.1-I-Б-АС.0-4.2

Участок № 1.2.1 северо-восточнее улицы Генерала Кусимова в Демском районе городского округа город Уфа Республики Башкортостан.
I этап строительства

Жилой дом с пристроенными помещениями и автостоянкой. Секция Б

Стадия	Лист	Листов
Р	7	

Технология и последовательность монтажа пластиковых окон

ШПРИХ проектное управление

Формат А4х3

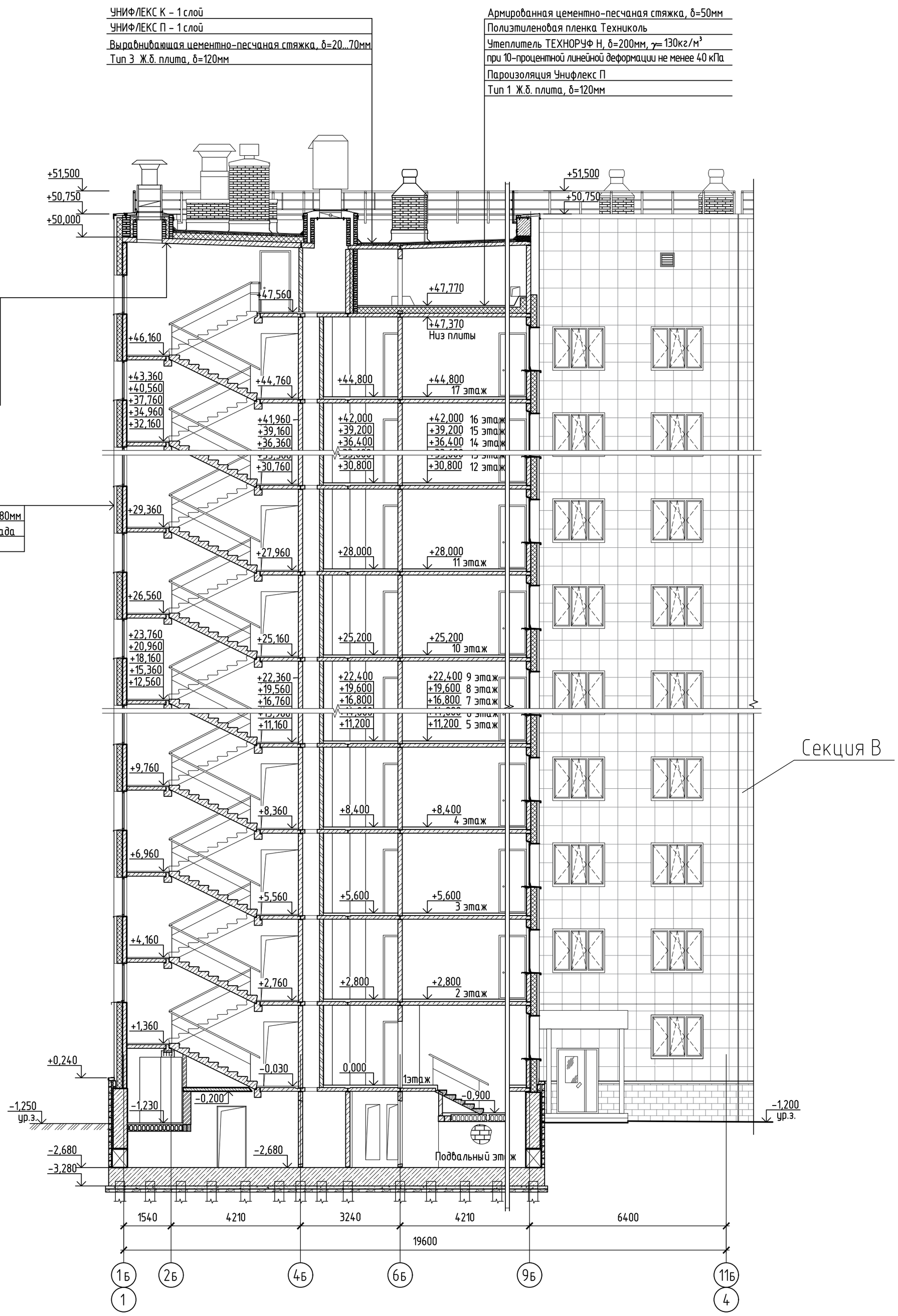

Изм.	Кол.уч	Лист	№док.	Подп.	Дата	594-2022-1.2.1-I-Б-АС.0-4.2
						Участок № 1.2.1 северо-восточнее улицы Генерала Кусимова в Демском районе городского округа город Уфа Республики Башкортостан. I этап строительства
Разраб.		Дьячкова			15.08.23	Жилой дом с пристроенными помещениями и автостоянкой. Секция Б
Пров.		Жарынина			15.08.23	Стадия: Р; Лист: 8; Листов:
Рук. группы		Жарынина			15.08.23	
Н.контр.		Уткина			15.08.23	Разрез 1-1 (22...24, 29, 30)
						ШПРИХ проектное управление

Согласовано

Взам. инв. №

Подп. и дата

Инв. № подл.

формат А2

Спецификация элементов заполнения проемов

Поз.	Обозначение	Наименование	Кол-во на этаж				Масса ед. кг	Примечание
			1 эт.	2...17 эт.	Тех.эт.	Всего		
		Окна и балконные двери ПВХ						
О-1	ГОСТ 30674-99, ГОСТ 23166-99	ОП Б2 1240-1660 (4М1-Ar16-И4)	-	16	-	16		1705x1275(h) см. ТТ п. 3...6
О-2		ОП Б1 1450-1760 (4М1-Ar10-4М1-Ar10-И4)	1	16	-	17		1794x1490(h) см. ТТ п. 3...5,7,9
О-2.1		ОП Б1 1450-1760 (4М1-Ar10-4М1-Ar10-И4)	2	48	-	50		1794x1490(h) см. ТТ п. 3...5,7...9
О-2.2		ОП Б1 1450-1760 (4М1-Ar10-4М1-Ar10-И4)	2	48	-	50		
О-3.1		ОП Б1 1450-1460 (4М1-Ar10-4М1-Ar10-И4)	-	16	-	16		1494x1490(h) см. ТТ п. 3...5,7...9
О-5		ОП Б1 1450-890 (4М1-Ar10-4М1-Ar10-И4)	3	48	-	51		890x1490(h) см. ТТ п. 3...5,7,9
О-5.1		ОП Б1 1450-890 (4М1-Ar10-4М1-Ar10-И4)	1	16	-	17		
ДБ-1н		БП Б1 2170-850 (4М1-Ar10-4М1-Ar10-И4)	4	64	-	68		894x2210(h) см. ТТ п. 3...5,7...9
		Плиты подоконные						
П-1	Поставка заказчика	Подоконник ПВХ 100x1800	-	16	-	16		см. ТТ п. 3, 10
П-2		Подоконник ПВХ 350x1900	5	-	-	5		
П-4		Подоконник ПВХ 250x1900	-	112	-	112		
П-5		Подоконник ПВХ 250x1600	-	16	-	16		
П-7		Подоконник ПВХ 350x1000	4	64	-	68		
П-8		Подоконник ПВХ 350x900	4	64	-	68		
		Вентиляционная решетка 480x60	-	240	-	240		

Окно О-2, О-2.1, О-2.2

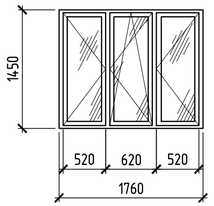

Окно О-3.1

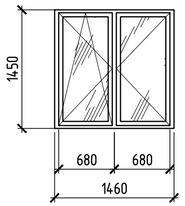

Окно О-5, О-5.1

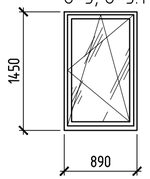

Окно О-1

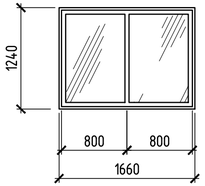

Дверь балконная ДБ-1н

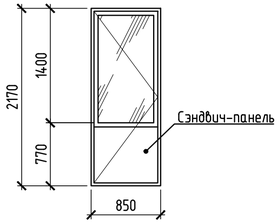

1 Окна и витражи замаркированы на планах, см. листы 2... 4.

2 Архитектурный рисунок окон дан при рассмотрении изнутри помещения. Габариты оконных блоков уточнить по месту, после возведения стен.

3 В комплект поставки оконных блоков и дверей должны входить подоконники (ПВХ), вентиляционные решетки (480x60) для П-4 (2 шт.), П-5 (1 шт.), оцинкованные сливы, установка монтажного уплотнения, запирающие приборы, петли, обеспечивающие регулирование зазоров в притворах, фиксаторы открывания, позволяющие регулировать угол открывания створок для обеспечения микропроветривания.

4 Швы монтажные узлов примыкания оконных блоков к стеновым проемам выполнить в соответствии с требованиями инструкции И 43.3-001-12743674-2017.

5 Уплотняющие прокладки должны быть изготовлены из атмосферостойких эластичных полимерных материалов по ГОСТ 30778-2001.

6 Окна в помещениях общего пользования выполнить из ПВХ профиля белого цвета, покрытого пленкой RAL 7016 с фасадной стороны, с установкой стеклопакетов, с приведенным сопротивлением теплопередаче конструкций не менее 0,66 $м^2 x\ ^0C/Вт$.

7 Окна в жилых помещениях выполнить из ПВХ профиля белого цвета, покрытого пленкой RAL 7016 с фасадной стороны, с установкой стеклопакетов, с приведенным сопротивлением теплопередаче конструкций 0,71 $м^2 x\ ^0C/Вт$.

8 В комплект поставки оконных блоков жилых квартир предусмотреть оконный приточный клапан. Окна О-2.1, О-3.1, О-5.1 с одним приточным клапаном "AIR-BOX COMFORT" в открывающихся створках. Окна О-2.2, с двумя приточными клапанами "AIR-BOX COMFORT" в открывающихся створках.

9 В каждой открывающейся створке окна (кроме створок оконных блоков, выходящих на лоджию) предусмотреть "детские замки",
для секции Б: 1 этаж - 15шт, 2...17 этажи - 23*16=368шт. Всего на секцию 383шт.

10 Подоконники выполнить из ПВХ с акриловым покрытием, цвет белый. Размеры подоконных плит уточнить по месту после монтажа окон.

11 Балконная дверь ДБ-1н по направлению открывания- левого исполнения.

12 Размеры элементов заполняемых проемов даны с учетом монтажных зазоров, размеры уточнить по месту после возведения стен.

13 Монтажный зазор принят:
для окон:
сбоку - 20мм;
снизу, сверху - 20мм;
между окном и балконной дверью - 10мм.

14 Ручки открывания окон установить на высоте не выше 1,5м от уровня пола.

15 Работы по монтажу окон, проектированию и устройству их узлов крепления могут выполнять организации, специалисты которых прошли обучение и имеют лицензию на право выполнения указанных работ. Окончание монтажных работ должно подтверждаться актом сдачи-приемки, включающим в себя гарантийные обязательства производителя работ.

Условные обозначения

– Обычное стекло

Согласовано

Согласовано

Взам. инв. №

Подп. и дата

Инв. № подл.

Изм.	Кол.уч.	Лист	№док.	Подп.	Дата
Разраб.		Клепинина			15.08.23
Пров.		Жарынина			15.08.23
Рук. группы		Жарынина			15.08.23
Н.контр.		Уткина			15.08.23

594-2022-1.2.1-I-Б-АС.0-4.2

Участок № 1.2.1 северо-восточнее улицы Генерала Кусимова в Демском районе городского округа город Уфа Республики Башкортостан.
I этап строительства

Жилой дом с пристроенными помещениями и автостоянкой. Секция Б

Стадия	Лист	Листов
Р	9	

Спецификация элементов заполнения проемов

ШПРИХ проектное управление

формат А4х3

Спецификация элементов заполнения проемов (продолжение)

Поз.	Обозначение	Наименование	Кол-во на этаж				Масса ед. кг	Примечание
			1 эт.	2...17 эт.	Тех.эт.	Всего		
		Двери деревянные внутренние						
1	ГОСТ 475-2016	ДС 1Рл 21х8 Г Пр М∂1	1	80	-	81		см. ТТ п. 16, 17
1.1		ДС 1Рл 21х9 Г Пр М∂1	2	-	-	2		
2		ДС 1Рп 21х8 Г Пр М∂1	2	32	-	34		
3		ДМ 1Рл 21х9 Г ПрБ М∂1	4	80	-	84		см. ТТ п. 16
4		ДМ 1Рп 21х9 Г ПрБ М∂1	4	96	-	100		
5		ДВ 1Рл 21х9 Г Пр М∂3	1	-	-	1		см. ТТ п. 16, 18
6		ДВ 1Рп 21х10 Г Пр М∂3	-	-	1	1		
		Двери стальные внутренние						
7	ГОСТ 31173-2016	ДСВх Б Оп Л Прг Н Псп М2 О 2050х960	2	48	-	50		см. ТТ п. 16,19
8		ДСВх Б Оп Пр Прг Н Псп М2 О 2050х960	2	16	-	18		
9		ДСВ В Дп Л Прг Н Псп М2 О 2060х1270	1	-	-	1		см. ТТ п.16, 20, 31
		Двери алюминиевые наружные						
10	ГОСТ 23747-2015	ДАН О Дв Л П Р 2080-1270	1	-	-	1		см. ТТ п.16, 20...22
11		ДАН О Дв Л П Р 2180-1310	1	-	-	1		см. ТТ п.16, 20...23
12		ДАН О Дв Пр П Р 2220-1310	1	-	-	1		см. ТТ п.16, 20...23
13		ДАН О Дв Пр П Р 2150-1390	1	-	-	1		см. ТТ п.16, 20...22
		Двери противопожарные						
14	ГОСТ Р 57327-2016	ДПС 01 2120-1235 правая EI30	1	-	-	1		см. ТТ п.16,24,25
15		ДПС 01 2120-1235 правая EI60	1	16	-	17		см. ТТ п.16,20,24,26
16		ДПС 02 2065-1280 правая EIS60	1	16	-	17		см. ТТ п.16,20,24,27,28
17		ДПС 01 1880-780 правая EI30	-	-	1	1		см. ТТ п. 16,24,25,32
18		ДПС 01 1880-1000 правая EI30	-	-	1	1		
19		ДПС 01 1830-900 левая EI30	-	-	1	1		

Дверь поз. 10

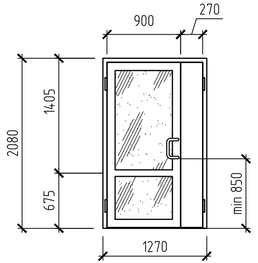

Дверь поз. 11

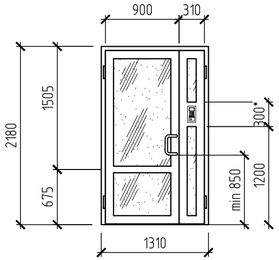

*Расстояние будет зависеть от размера домофона

Дверь поз. 12

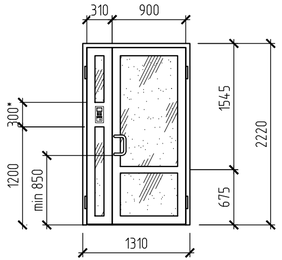

*Расстояние будет зависеть от размера домофона

Дверь поз. 13

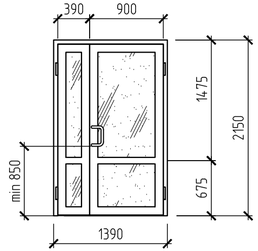

16 Габариты дверных блоков уточнить по месту, после возведения стен.

17 В дверных проемах между ванной комнатой, туалетом и внутриквартирными коридорами установить пороги высотой 0,025м (поз.1, 2).

18 Данную дверь (поз.5, 6) выполнить усиленной. Укомплектовать замком не ниже 3 класса по ГОСТ 5089-2011.

19 Данная дверь (поз.7, 8) стальная с замком и глазком. На двери установить значок номера квартиры. Индекс изоляции шума двери должен быть не менее 32дБ.

20 В местах общего пользования цвет и фактуру дверных полотен (поз.9...16) выполнить по дизайн-проекту.

21 Данная дверь (поз.10...13) из алюминиевого профиля. В качестве светопрозрачного заполнения применить ударопрочные стеклопакеты. Дверь выполнить с приспособлениями для самозакрывания (с усилением 19,5 Нм) и уплотнителями в притворах. Порог не более 14мм. Архитектурный рисунок двери дан при рассмотрении снаружи.

22 Данную дверь (поз.10...13) выполнить утепленной с приведенным сопротивлением теплопередаче не менее 0,93 $м^2 х\ ^0С/Вт$.

23 На данную дверь (поз.11, 12) установить электромагнитный замок.

24 В обозначении противопожарных дверей указаны размеры дверных проемов. Все противопожарные двери (поз. 14...19) оборудовать (каждое полотно) устройствами самозакрывания и уплотнителями в притворах.

25 Дверь второго типа с пределом огнестойкости не менее EI 30 (поз. 14, 17, 18, 19).

26 Данная дверь (поз. 15) с пределом огнестойкости EI60.

27 Дверь из внеквартирного коридора в лифтовой холл (пожаробезопасная зона) (поз. 16) должна быть выполнена с учетом требований СП 59.13330.2016. Дверные ручки следует устанавливать на высоте не более 1,1 м и не менее 0,85м от пола и на расстоянии не менее 0,6м от боковой стены помещения. Дверные ручки должны быть С- или П-образной формы.

28 Данная дверь (поз. 16) с пределом огнестойкости EIS60 в дымогазонепроницаемом исполнении; удельное сопротивление дымогазопроницанию дверей не менее $1,96х10^5 м^3/кг$. Порог не более 14мм.

29 Маркировку элементов смотри листы 2... 4.

30 Люк Л-1 выбран в альбоме 594-2022-1.2.1-I-Б-АС.0-4.1. На люк Л-1 выхода на кровлю установить цилиндр замка, ключ-ключ.

31 Данная дверь (поз.9) стальная с порошковой окраской. Дверь выполнить с доводчиком.

32 Для противопожарной двери поз.19 требуется выполнить торцевую дверную коробку.

Условные обозначения

– Безопасное закаленное стекло по ГОСТ 30698 или многослойное по ГОСТ 30826

Согласовано

Согласовано

Взам. инв. №

Подп. и дата

Инв. № подл.

Изм.	Кол.уч.	Лист	№док.	Подп.	Дата	594-2022-1.2.1-I-Б-АС.0-4.2			
						Участок № 1.2.1 северо-восточнее улицы Генерала Кусимова в Демском районе городского округа город Уфа Республики Башкортостан. I этап строительства			
Разраб.		Клепинина			15.08.23	Жилой дом с пристроенными помещениями и автостоянкой. Секция Б	Стадия	Лист	Листов
Пров.		Жарынина			15.08.23		Р	10	
Рук. группы		Жарынина			15.08.23				
Н.контр.		Уткина			15.08.23	Спецификация элементов заполнения проемов (продолжение)	ШРИХ проектное управление		

формат А4х3

Спецификация элементов к планам отделочных работ

Поз.	Обозначение	Наименование	Кол-во на этаж				Масса ед. кг	Приме-чание
			1 эт.	2-17эт	Тех.чер.	Всего		
		Ограждение лестницы						
ОЛ-1	121у-АС.И 4 ред. 1	Ограждение лестницы ОЛ-1	1	32	1	34	32,88	
ОЛ-2	121у-АС.И 4 ред. 1	Ограждение лестницы ОЛ-2	-	-	1	1	14,38	
Ог-4	121у-АС.И 4 ред. 1	Ограждение Ог-4	1	-	-	1	14,59	
Ог-5	121у-АС.И 4 ред. 1	Ограждение Ог-5	1	-	-	1	21,99	
П-1	ГОСТ 8242-88	Поручень П-1-26-75-3100	1	32	1	34		
П-2	ГОСТ 8242-88	Поручень П-1-26-75-1300	-	-	1	1		
П-3	ГОСТ 8242-88	Поручень П-1-26-75-2400	1	-	-	1		
П-4	ГОСТ 8242-88	Поручень П-1-26-75-1800	1	-	-	1		
П-1/дм.2	582-2021-11.1-АС.И	Поручень П-1/дм.2	5,1	-	-	5,1	3,45	м
		Перегородки						
ПГ-1	1.073.9-2.08 в.1 Комплектные системы КНАУФ	С 611 (D=25мм, ГКЛ)	78,1	1401,28	-	1479,38		$м^2$ см.Т.Т. п.1
ПГ-3		С 626 (D=75мм, ГКЛВ)	30,51	522,66	-	553,17		$м^2$ см.ТТ. п.2
ПГ-4		С 626 (D=75мм, ГКЛ)	2,35	37,60	-	39,95		
ПГ-5		С 626 (D=225 мм, СМЛ)	62,44	-	-	62,44		$м^2$ см.Т.Т. п.3

1 Облицовку ПГ-1 выполнить из двух листов ГКЛ, толщиной 12,5мм (см. узел А лист 2).

2 Перегородку ПГ-3 выполнить из несущего металлического каркаса, обшитого с одной стороны двумя листами ГКЛВ, толщиной 12,5 мм (см. узлы В,И,К,Л,М,Н,П лист 2,3). Перегородку ПГ-4 выполнить из несущего металлического каркаса, обшитого с одной стороны двумя листами ГКЛ, толщиной 12,5 мм (см. узел Г лист 2). Перегородки выполнить после прокладки коммуникаций.

3 Облицовку ПГ-5 выполнить из двух листов СМЛ, толщиной 12,5мм (см. узел Д лист 2). В качестве теплоизоляционного слоя использовать утеплитель ТЕХНОБЛОК ПРОФ, толщиной 200мм.

4 Крепление гипсокартонных листов выполнить по серии 1.073.9-2.08 по типу С 611. Закрепление гипсокартонных листов на основаниях с нормальной впитывающей способностью производится с помощью клея: гипсового клея КНАУФ-Перлфикс, шпаклевки КНАУФ-Фугенфюллер, выполняющую в данном случае роль клея. Гладкие и не впитывающие влагу стены должны быть предварительно обработаны грунтовкой КНАУФ-Бетоконтакт для улучшения адгезии. Гидроскопичные, т.е. впитывающие влагу, поверхности обрабатываются грунтовкой КНАУФ-Тифенгрунд, чтобы уменьшить поглощение ими влаги из клея и усилить адгезию.

Выполнить усиление крепления листов ГКЛВ, ГКЛ дюбелями распорными полиэтиленовыми 6х40 из расчета 6шт на $1м^2$.

На ровное основание наклейка производится с помощью шпатлевки КНАУФ-Фугенфюллер. Она наносится продольными полосами по краям и по центру гипсокартонных листов при помощи зубчатого шпателя тонким слоем. На неровное основание, наклейка производится с помощью шпатлевки КНАУФ-Перлфикс. Он с помощью мастерка наносится по периметру и по центру гипсокартонных листов кучками через каждые 30-35 см. Стыки гипсокартонных листов зашпаклевываются при помощи шпаклевочной смеси КНАУФ-Фугенфюллер или КНАУФ-Унифлот с армирующей лентой.

Согласовано

Взам. инв. №

Подп. и дата

Инв. № подл.

Изм.	Кол.уч	Лист	№док.	Подп.	Дата
Разраб.		Бабкин			15.08.23
Пров.		Жарынина			15.08.23
Рук. группы		Жарынина			15.08.23
Н.контр.		Уткина			15.08.23

594-2022-1.2.1-I-Б-АС.0-4.2

Участок № 1.2.1 северо-восточнее улицы Генерала Кусимова в Демском районе городского округа город Уфа Республики Башкортостан. I этап строительства

Жилой дом с пристроенными помещениями и автостоянкой. Секция Б

Стадия	Лист	Листов
Р	11	

Спецификация элементов к планам отделочных работ

ШПРИХ проектное управление

формат А3

План подвесных потолков между осями $А_Б$–$Ж_Б$/$1_Б$–$5_Б$

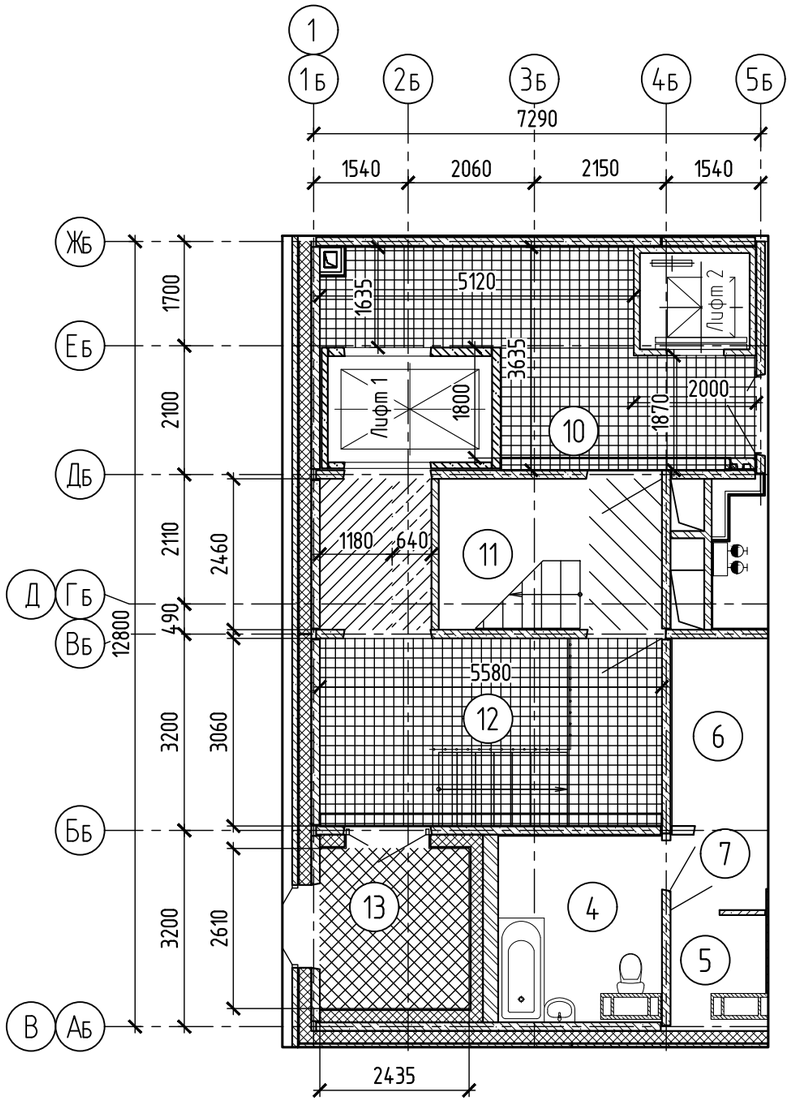

План подвесных потолков между осями $Е_Б$–$В_Б$/$6_Б$–$10_Б$

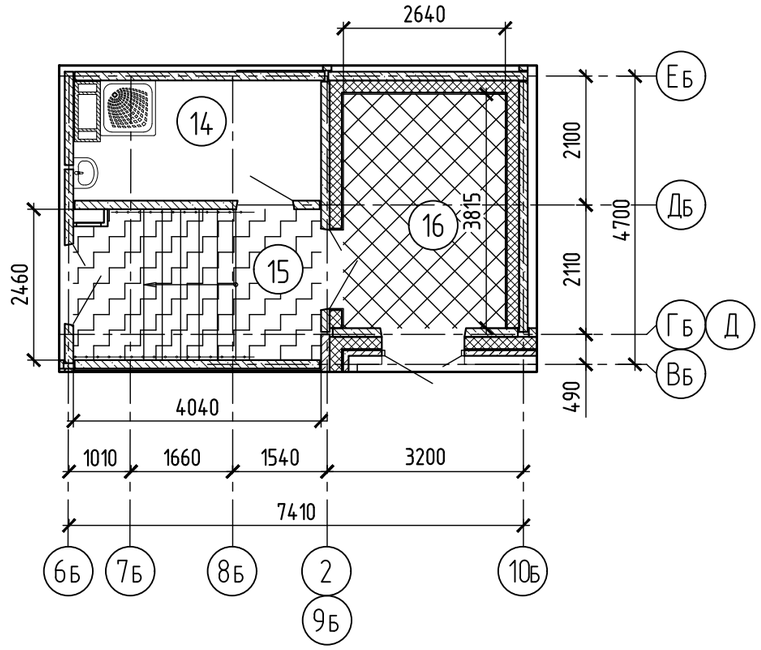

Типы подвесных потолков

Этаж	Тип	Условное обозначение	Название	Отметка низа потолка	Площадь на этаж, м²
1	по типу П112 (П212)		Подвесной потолок из ГКЛ по металлическому каркасу	+2,510	2,9
			Подвесной потолок из СМЛ по металлическому каркасу	+2,260	6,4
			Потолок Грильято ячейка 50х50х40мм, цвет RAL 9005	+2,170	
			Подвесной потолок из ГКЛ по металлическому каркасу	+1,100	2,9
			Потолок Грильято ячейка 50х50х40мм, цвет RAL 9005	+2,510	33,2
			Подвесной потолок из ГКЛ по металлическому каркасу	+1,000	1,8
			Подвесной потолок 2 слоя ГКЛ по металлическому каркасу	+2,460	9,8
			Подвесной потолок из СМЛ по металлическому каркасу	+2,260	10,1

1 Потолок помещения 13, 16 утеплить минераловатными плитами γ=65 кг/м³, толщиной 250 мм (утеплитель–ТЕХНОБЛОК).
2 Экспликацию помещений смотри лист 2.

Согласовано

Согласовано

Взам. инв. №

Подп. и дата

Инв. № подл.

Изм.	Кол.уч	Лист	№док.	Подп.	Дата
Разраб.		Клепинина			15.08.23
Пров.		Жарынина			15.08.23
Рук. группы		Жарынина			15.08.23
Н.контр.		Уткина			15.08.23

594–2022–1.2.1–I–Б–АС.0–4.2

Участок № 1.2.1 северо–восточнее улицы Генерала Кусимова в Демском районе городского округа город Уфа Республики Башкортостан. I этап строительства

Жилой дом с пристроенными помещениями и автостоянкой. Секция Б

Стадия	Лист	Листов
Р	12	

Планы подвесных потолков между осями $А_Б$–$Ж_Б$/$1_Б$–$5_Б$, $Е_Б$–$В_Б$/$6_Б$–$10_Б$

ШПРИХ проектное управление

формат А3

Экспликация полов

Наименование помещения	Тип пола	Схема пола или тип пола по серии	Данные элементов пола (наименование, толщина, основание и др.), мм	Площадь, м²
1 этаж				
Жилая комната, кухня, передняя, внутриквартирный коридор, кладовая	1	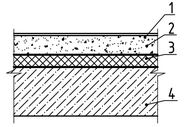	1 Линолеум поливинилхлоридный – 3 2 Стяжка из цементно-песчаного раствора М200, полусухая, армированная фиброй – 47 3 Утеплитель ПЕНОПЛЭКС-35 – 30 4 Плита перекрытия –120	150,7
Передняя	1а	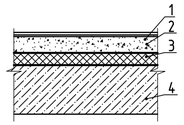	1 Линолеум поливинилхлоридный – 3 2 Стяжка из цементно-песчаного раствора М200, полусухая, армированная фиброй – 67 3 Утеплитель ПЕНОПЛЭКС-35 – 30 4 Плита перекрытия –100	2,1
Совмещенный сан. узел	2	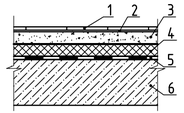	1 Плитка керамическая –8 2 Мастика клеящая или клей –2 3 Стяжка из цементно-песчаного раствора М200, полусухая, армированная фиброй – 32 4 Утеплитель ПЕНОПЛЭКС-35 – 30 5 Гидроизоляция Техноэласт ЭПП (два слоя) ТУ5774-003-00287852-99 – 8 6 Плита перекрытия – 120	19,2
Внеквартирный коридор	3	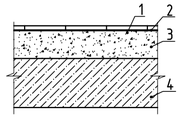	1 Керамогранит с нескользящим покрытием – 8 2 Мастика клеящая – 2 3 Стяжка из цементно-песчаного раствора М200, полусухая, армированная фиброй – 70 4 Плита перекрытия – 120	7,5
Внеквартирный коридор	3а	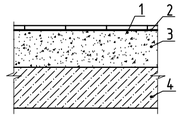	1 Керамогранит с нескользящим покрытием – 8 2 Мастика клеящая – 2 3 Стяжка из цементно-песчаного раствора М200, полусухая, армированная фиброй – 90 4 Плита перекрытия – 100	10,5
Лестничная клетка, лифтовый холл, тамбуры	4	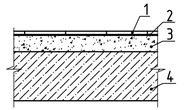	1 Керамогранит с нескользящим покрытием - 8 2 Мастика клеящая – 2 3 Стяжка из цементно-песчаного раствора М200, полусухая, армированная фиброй – 40 4 Плита перекрытия – 120(220)	33,5
Лифтовый холл	4а	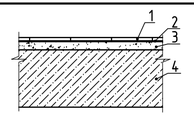	1 Керамогранит с нескользящим покрытием -8 2 Мастика клеящая – 2 3 Стяжка из цементно-песчаного раствора М200, полусухая, армированная фиброй – 20 4 Плита перекрытия – 140(220)	25,1

продолжение

Наименование помещения	Тип пола	Схема пола или тип пола по серии	Данные элементов пола (наименование, толщина, основание и др.), мм	Площадь, м²
Тамбур	5	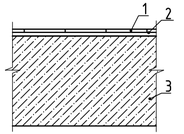	1 Керамогранит с нескользящим покрытием – 8 2 Мастика клеящая – 12 3 Плита перекрытия – 220	6,7
Комната уборочного инвентаря	6	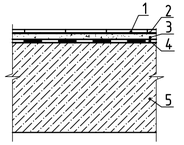	1 Плитка керамическая – 8 2 Мастика клеящая или клей – 2 3 Стяжка из цементно-песчаного раствора М200, полусухая, армированная фиброй – 32 4 Гидроизоляция Техноэласт ЭПП (два слоя) ТУ5774-003-00287852-99 – 8 5 Плита перекрытия – 220	7,5
2... 17 этажи				
Внеквартирный коридор	3	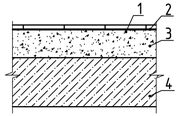	1 Керамогранит – 8 2 Мастика клеящая – 2 3 Стяжка из цементно-песчаного раствора М200, полусухая, армированная фиброй – 70 4 Плита перекрытия – 120	76,8
Внеквартирный коридор	3а	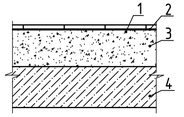	1 Керамогранит – 8 2 Мастика клеящая – 2 3 Стяжка из цементно-песчаного раствора М200, полусухая, армированная фиброй – 90 4 Плита перекрытия – 100	168,0
Жилая комната, кухня, передняя, внутриквартирный коридор	7	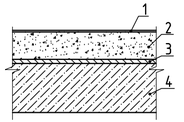	1 Линолеум поливинилхлоридный – 3 2 Стяжка из цементно-песчаного раствора М200, полусухая, армированная фиброй – 67 3 Звукоизоляционный материал "Акустен" – 10 4 Плита перекрытия –120	3116,8
Жилая комната, передняя, внутриквартирный коридор	7а	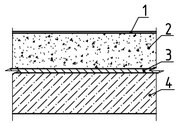	1 Линолеум поливинилхлоридный – 3 2 Стяжка из цементно-песчаного раствора М200, полусухая, армированная фиброй – 87 3 Звукоизоляционный материал "Акустен" – 10 4 Плита перекрытия –100	233,6

продолжение

Наименование помещения	Тип пола	Схема пола или тип пола по серии	Данные элементов пола (наименование, толщина, основание и др.), мм	Площадь, м²
Сан. узел, ванная комната, совмещенный сан. узел	8	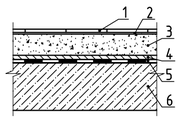	1 Плитка керамическая – 8 2 Клеящая мастика или клей – 2 3 Стяжка из цементно-песчаного раствора М200, полусухая, армированная фиброй – 52 4 Звукоизоляционный материал "Акустен" – 10 5 Гидроизоляция Техноэласт ЭПП (два слоя) ТУ5774-003-00287852-99 – 8 6 Плита перекрытия – 120	217,6
Совмещенный сан. узел	8а	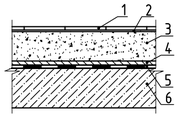	1 Плитка керамическая – 8 2 Клеящая мастика или клей – 2 3 Стяжка из цементно-песчаного раствора М200, полусухая, армированная фиброй – 72 4 Звукоизоляционный материал "Акустен" – 10 5 Гидроизоляция Техноэласт ЭПП (два слоя) ТУ5774-003-00287852-99 – 8 6 Плита перекрытия – 100	86,4
Лестничная клетка, лифтовый холл	9	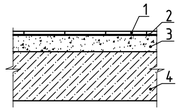	1 Керамогранит -8 2 Мастика клеящая – 2 3 Стяжка из цементно-песчаного раствора М200, полусухая, армированная фиброй – 30 4 Плита перекрытия – 120	251,2
Лифтовый холл	9а	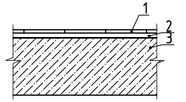	1 Керамогранит -8 2 Мастика клеящая –12 3 Плита перекрытия – 140	126,4

Примечания смотри лист 14.

Согласовано

Согласовано

Взам. инв. №

Подп. и дата

Инв. № подл.

Изм.	Кол.уч	Лист	№док.	Подп.	Дата
Разраб.		Клепинина			15.08.23
Пров.		Жарынина			15.08.23
Рук. группы		Жарынина			15.08.23
Н.контр.		Уткина			15.08.23

594-2022-1.2.1-I-Б-АС.0-4.2

Участок № 1.2.1 северо-восточнее улицы Генерала Кусимова в Демском районе городского округа город Уфа Республики Башкортостан. I этап строительства

Жилой дом с пристроенными помещениями и автостоянкой. Секция Б

Стадия	Лист	Листов
Р	13	

Экспликация полов

ШПРИХ проектное управление

формат А4х3

Экспликация полов (продолжение)

Наименование пощения	Тип пола	Схема пола или тип пола по серии	Данные элементов пола (наименование, толщина, основание и др.), мм	Площадь, м²
Технический этаж				
Лестничная клетка	9	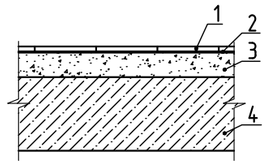	1 Керамогранит -8 2 Мастика клеящая – 2 3 Стяжка из цементно-песчаного раствора М200, полусухая, армированная фиброй – 30 4 Плита перекрытия – 120	7,6
Техническое помещение, тамбур	10	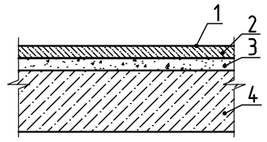	1 Окраска масляной краской 2 Бетон класса В20 – 20 3 Стяжка из цементно-песчаного раствора М200, полусухая, армированная фиброй – 20 4 Плита перекрытия – 120	8,6
Техническое помещение, тамбур	10а	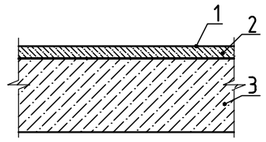	1 Окраска масляной краской 2 Бетон класса В20 – 20 3 Плита перекрытия – 140	7,7
Коммуникационное помещение	10б	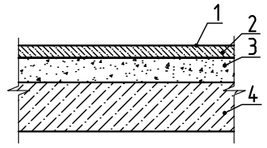	1 Окраска масляной краской 2 Бетон класса В20 – 20 3 Стяжка из цементно-песчаного раствора М200, полусухая, армированная фиброй – 40 4 Плита перекрытия – 100	3,4

1 Данный лист см. совместно с листами 2...4.

2 Устройство полов вести в соответствии с требованиями И43.3-001-12743674-2017 "Инструкции по выполнению изоляционных и отделочных работ для жилых и общественных зданий ".

3 На все отделочные материалы должны быть санитарно-эпидемиологические заключения и сертификаты пожарной безопасности завода-изготовителя по применению их в жилых и общественных помещениях.

4 В квартирах со 2 по 17 этажи выполнить звукоизоляцию из "Акустеп" по ТУ УВ.2.7.-26.8-00294349-072-2001 или другого материала с аналогичными характеристиками. Материал "Акустеп" укладывается по всей поверхности плиты перекрытия, после проведения подготовительных работ. Для предотвращения звуковых мостиков необходимо "Акустеп" завести на стену (трубопроводы). Обрезать излишнюю ленту "Акустеп" после отвердевания стяжки из цементно-песчаного раствора по стенам, трубопроводам и пр. по верху стяжки. Швы проклеить скотчем.

5 В помещениях сан. узлов и ванных комнат стыки между слоями "Акустеп" проклеиваются водозащитной армированной клейкой лентой (марки PACK PILM, AVIORA, LEBEBANDER или аналоги).

6 Гидроизоляцию сан. узлов, ванных комнат и КУИ выполнить из наплавляемого материала Техноэласт ЭПП ТУ5774-003-00287852-99 (2слоя). Гидроизоляцию полов заводить на стены на высоту 300 мм.

7 Бетонную подготовку под полы выполнить после прокладки всех коммуникаций.

8 Между комнатами швы выполнить с проклейкой мастикой.

9 Плинтусы полов из линолеума принять из ПВХ в цвет пола.

10 Для полов из керамической плитки с нескользящим покрытием в качестве плинтусов принять 100 мм напольной плитки (в соответствии с дизайн-проектом).

11 Для бетонных полов плинтусы выполнить цементными.

12 Прокладку труб ПВХ по разделу ЭО выполнить после монтажа звукоизоляционный материала "Акустеп" в конструкции пола. Не допускается соприкосновение труб ПВХ с "Акустеп".

13 Площади полов жилых комнат, кухонь, передних, внутриквартирных коридоров, кладовых даны с учетом отсутствия порогов в межкомнатных дверных проемах.

Согласовано

Согласовано

Взам. инв. №

Подп. и дата

Инв. № подл.

Изм.	Кол.уч	Лист	№док.	Подп.	Дата
Разраб.		Клепинина			15.08.23
Пров.		Жарынина			15.08.23
Рук. группы		Жарынина			15.08.23
Н.контр.		Уткина			15.08.23

594-2022-1.2.1-I-Б-АС.0-4.2

Участок № 1.2.1 северо-восточнее улицы Генерала Кусимова в Демском районе городского округа город Уфа Республики Башкортостан.
I этап строительства

Жилой дом с пристроенными помещениями и автостоянкой. Секция Б

Стадия	Лист	Листов
Р	14	

Экспликация полов (продолжение)

ШПРИХ проектное управление

формат А3

Ведомость отделки помещений секции

Наименование или номер помещения	Вид отделки элементов интерьеров				
	Потолок	Площадь, м²	Стены и перегородки	Площадь, м²	Примечание
Тамбуры (поз. 12,13,15,16)	сплошное выравнивание с/с до 5 мм (по ж.бконструкциям)	17,1	сплошное выравнивание с/с до 5 мм (по ж.бконструкциям), в *т.ч. незаполненный дверной проем	83,65	*поз. 12 S=0,75 м²
	сплошное выравнивание с/с до 5 мм (по ГКЛ-листам)	14,5	сплошное выравнивание с/с до 5 мм (СМЛ-листам)	45,00	
			штукатурка до 20 мм (по кирпичной кладке)	8,94	
	сплошное выравнивание с/с до 5 мм (по СМЛ-листам)	16,5	сплошное выравнивание с/с до 5 мм (по кирпичной кладке)	5,49	
			грунтовка КНАУФ "Тифенгрунд"	134,14	
	грунтовка КНАУФ "Тифенгрунд"	48,1	декоративная штукатурка	107,54	
			покраска водоэмульсионной краской ВД-АК ГОСТ 28196-89	107,54	
	покраска водоэмульсионной краской ВД-АК ГОСТ 28196-89	48,1	покраска структурной краской	26,60	
			керамогранит	20,58	поз.12, 15, 16 в соответствии с дизайн-проектом
	потолок типа Грильято	23,5	керамогранит (половая плитка)	3,71	поз.12 в соответствии с дизайн-проектом
			керамогранит на высоту 0,10м.	4,06	По потолку: конструкция потолка см. лист 12
Внеквартирный коридор	сплошное выравнивание с/с до 5 мм (по ж.бконструкциям)	255,2	сплошное выравнивание с/с до 5 мм (по ж.бконструкциям)	177,44	S в цр. 1 эт. -24,16м² S 2-17 эт. -9,58м²
			сплошное выравнивание с/с до 5 мм (по гипсокартону)	339,91	S в цр. 1 эт. -15,59м² S 2-17 эт. -20,27м²
			теплоизоляционная штукатурка 25 мм	199,68	S 2-17 эт. -12,48м²
			сплошное выравнивание с/с до 5 мм (по штукатурке)	199,68	
	грунтовка КНАУФ "Тифенгрунд"	255,2	штукатурка до 20 мм (по кирпичной кладке)	60,35	S 1-17 эт. -3,55м²
			сплошное выравнивание с/с до 5 мм (по кирпичной кладке)	60,35	По потолку: 15,2+15,07*16=255,2
			грунтовка КНАУФ "Тифенгрунд"	777,38	S в цр. 1 эт. -43,30м² S 2-17 эт. -45,88м²
			декоративная штукатурка	35,38	S в цр. 1 эт. -35,38м²
	покраска водоэмульсионной краской ВД-АК ГОСТ 28196-89	255,2	покраска структурной краской	7,92	S в цр. 1 эт. -7,92м²
			штукатурка "Шуба"	734,08	S 2-17 эт. -45,88м²
			покраска водоэмуль-сионной краской ВД-АК ГОСТ 28196-89	769,46	S в цр. 1 эт. -35,38м² S 2-17 эт. -45,88м²
			керамогранит на высоту 0,10м.	29,11	S в цр. 1 эт. - 1,59м² S 2-17 эт. - 1,72м²

Наименование или номер помещения	Вид отделки элементов интерьеров				
	Потолок	Площадь, м²	Стены и перегородки	Площадь, м²	Примечание
Лифтовый холл	сплошное выравнивание с/с до 5 мм (по ж.бконструкциям)	273,7	сплошное выравнивание с/с до 5 мм (по ж.бконструкциям)	515,70	S в цр. 1 эт. - 22,74м² S 2-17 эт. - 30,81м²
			сплошное выравнивание с/с до 5 мм (по гипсокартону)	224,52	S в цр. 1 эт. - 13,16м² S 2-17 эт. - 13,21м²
			теплоизоляционная штукатурка 25 мм	17,34	S 1-17 эт. - 1,02м²
	грунтовка КНАУФ "Тифенгрунд"	273,7	сплошное выравнивание с/с до 5 мм (по штукатурке)	17,34	По потолку: 16,1*17=273,7
			грунтовка КНАУФ "Тифенгрунд"	757,56	S в цр. 1 эт. - 36,92м² S 2-17 эт. - 45,04м²
			декоративная штукатурка	35,20	S в цр. 1 эт. -35,20м²
	покраска водоэмульсионной краской ВД-АК ГОСТ 28196-89	273,7	покраска структурной краской	1,72	S в цр. 1 эт. -1,72м²
			керамогранит	7,91	S в цр. 1 эт. -7,91м²
			штукатурка "Шуба"	720,64	S 2-17 эт. - 45,04м²
	потолок типа Грильято	16,1	покраска водоэмуль-сионной краской ВД-АК ГОСТ 28196-89	755,84	S в цр. 1 эт. - 35,20м² S 2-17 эт. - 45,04м²
			керамогранит на высоту 0,10м.	28,39	S 1-17 эт. -1,67м²
Лестничная клетка	сплошное выравнивание с/с до 5 мм (по ж.бконструкциям)	295,3	сплошное выравнивание с/с до 5 мм (по ж.бконструкциям)	643,14	S в цр. 1 эт. - 27,75м² S 2-17 эт. - 36,71м² S в цр. черд. - 28,03м²
			штукатурка до 20 мм (по кирпичной кладке)	6,41	S в цр. 1 эт. - 2,90м² S в цр. черд. - 3,51м²
	сплошное выравнивание с/с до 5 мм (по ГКЛ-листам)	2,9	сплошное выравнивание с/с до 5 мм (по кирпичной кладке)	6,41	
			грунтовка КНАУФ "Тифенгрунд"	649,55	S в цр. 1 эт. - 30,65м² S 2-17 эт. - 36,71м² S в цр. черд. - 31,54м²
	грунтовка КНАУФ "Тифенгрунд"	298,2	декоративная штукатурка	43,16	S в цр. 1 эт. -30,65м² S 2 эт. -12,51м²
			штукатурка "Шуба"	606,39	S в цр. 2 эт. - 24,20м² S 3-17 эт. - 36,71м² S в цр. черд. - 31,54м²
	покраска водоэмульсионной краской ВД-АК ГОСТ 28196-89	298,2	покраска водоэмуль-сионной краской ВД-АК ГОСТ 28196-89	649,55	По потолку: 1эт.8,6+17,1*16 +покрытие13,1=295,3
			керамогранит на высоту 0,10м.	17,02	S в цр. 1 эт. - 1,63м² S 2-17 эт. - 0,94м² S в цр. черд. - 0,35м²

Наименование или номер помещения	Вид отделки элементов интерьеров				
	Потолок	Площадь, м²	Стены и перегородки	Площадь, м²	Примечание
Жилая комната, кухня, кухня-ниша, кладовая, передняя, внутриквартирный коридор	натяжной	3469,3	сплошное выравнивание с/с до 5 мм (по ж.бконструкциям) + незаполненные дверные проемы*	8511,24	S в цр. 1 эт. - 369,64м² (366,04+3,6*) S 2-17 эт. - 508,85м² (503,81+5,04*)
			сплошное выравнивание с/с до 5 мм (по гипсокартону)	1025,23	S в цр. 1 эт. -50,35м² S 2-17 эт. -60,93м²
			грунтовка КНАУФ "Тифенгрунд"	9536,47	S в цр. 1 эт. - 419,99м² S 2-17 эт. - 569,78м²
			оклейка обоями улучшенного качества	9536,47	По потолку: 150,9+207,4*16=3469,3 Длина уголка под шпатлевание: 93,88+108,50*16=1829,88
Комната уборочного инвентаря	сплошное выравнивание с/с до 5 мм (по ж.бконструкциям)	7,5	сплошное выравнивание с/с до 5 мм (по ж.бконструкциям)	33,28	
	грунтовка КНАУФ "Тифенгрунд"	7,5	грунтовка КНАУФ "Тифенгрунд"	33,28	
	покраска масляной краской ГОСТ 10503-70	7,5	покраска масляной краской ГОСТ 10503-70	33,28	
			керамическая плитка на высоту 1,4м	6,64	
На техническом этаже: тамбур, техническое помещение, коммуникационное помещение	сплошное выравнивание с/с до 5 мм (по ж.бконструкциям)	19,5	сплошное выравнивание с/с до 5 мм (по ж.бконструкциям)	51,40	
	грунтовка КНАУФ "Тифенгрунд"	19,5	штукатурка до 20 мм (по кирпичной кладке)	16,29	
			сплошное выравнивание с/с до 5 мм (по кирпичной кладке)	16,29	
	покраска водоэмуль-сионной краской ВД-АК-1183 ГОСТ 28196-89	19,5	грунтовка КНАУФ "Тифенгрунд"	67,69	
			покраска водоэмуль-сионной краской ВД-АК-1183 ГОСТ 28196-89	67,69	

Наименование или номер помещения	Вид отделки элементов интерьеров				
	Потолок	Площадь, м²	Стены и перегородки	Площадь, м²	Примечание
Сан. узел, ванная комната, совмещенный сан. узел	сплошное выравнивание с/с до 5 мм (по ж.бконструкциям)	310,0	сплошное выравнивание с/с до 5 мм (по ж.бконструкциям)	1569,63	S в цр. 1 эт. -68,35м² S 2-16 эт. -93,83м²
			сплошное выравнивание с/с до 5 мм (по гипсокартону)	203,49	S в цр. 1 эт. -14,85м² S 2-17 эт. -11,79м²
	грунтовка КНАУФ "Тифенгрунд"	310,0	сплошное выравнивание с/с до 5 мм (по кирпичной кладке)	7,89	S в цр. 1 эт. -7,89м²
			грунтовка КНАУФ "Тифенгрунд"	1781,01	По потолку: 18,8+18,2*16=310,0
	покраска водоэмульсионной краской ВД-АК ГОСТ 28196-89	310,0	покраска водоэмульсионной краской ВД-АК ГОСТ 28196-89	1781,01	
Откосы оконные (в квартирах и ЛК)			штукатурка по сетке	204,31	S в цр. 1 эт. - 14,87 м² S 2-17 эт. - 11,41 м² S в ЛК - 6,88 м²
			сплошное выравнивание с/с до 5 мм (по штукатурке)	204,31	
			грунтовка КНАУФ "Тифенгрунд"	204,31	Длина уголка под шпатлевание в квартирах: 49,54+63,94*16=1072,58
			покраска водоэмульсионной краской ВД-АК ГОСТ 28196-89	204,31	

1 Производство отделочных работ вести в соответствии с требованиями "Инструкции по выполнению изоляционных и отделочных работ для жилых и общественных зданий" И 4.3.3-001-12743674-2017.

2 На все отделочные материалы должны быть санитарно-эпидемиологические заключения и сертификаты пожарной безопасности завода-изготовителя по применению их в жилых и общественных помещениях.

3 Устройство натяжных потолков и местных зашивок выполнять после окончания всех "мокрых" отделочных работ, монтажа электроразводки, а также после регулировки всех систем.

4 Устройство подвесных потолков в тамбурах производить после прокладки электрических сетей.

5 Теплоизоляционные штукатурку выполнить по сетке из стекловолокна по ГОСТ Р 55225-2012.

6 Все штрабы и неиспользуемые отверстия заделать раствором М 150. Расход указан в альбоме 594-2022-1.2.1-1-Б-АС.0-4.1.

7 Ведомость составлена без учета технологических потерь.

8 Напротив выхода из лифта (г/п 1000кг), на высоте 1,5м должно быть цифровое обозначение этажа размером не менее 0,1м, контрастное по отношению к фону стены. Данный лифт должен быть обозначен знаком доступности для МГН.

9 Зона безопасности МГН должна быть обеспечена знаком доступности МГН.

10 Чистовую отделку дверных откосов (проемы с заполнением) см. листы 27, 28.

11 Цветовое решение мест общего пользования - согласно разработанного Заказчиком дизайн-проекта.

12 В КЭИ фартук из керамической плитки выполнить на стенах с раковиной и поддоном, с дополнительным заведением на 0,5 метра на боковые стены.

13 В ванных комнатах и совмещенных сан. узлах торцевой зазор между ванной и перегородкой перекрыть акриловым бордюром длиной 750 мм. Вырез под трубы выполнить по месту.

В совмещенных сан. узлах первого этажа:

- шириной 1,75 м(а также в санузле площадью 7,6 м², где ванна расположена по длинной стороне) использовать бордюры шириной 60 мм (один левый и два правых бордюра);
- шириной 1,59 м использовать бордюр шириной 96 мм (один левый).

В ванных комнатах и совмещенных сан. узлах типового этажа (на один этаж):

- шириной 1,75 м (а также в санузле длиной 2,96 м, где ванна расположена по длинной стороне) использовать бордюры шириной 60 мм (два левых и один правый бордюры);
- шириной 1,59 м использовать бордюр шириной 96 мм (один левый).

14 В натяжных потолках в углах предусмотреть по два диффузора в каждом из помещений, общее количество диффузоров на секцию - 740 шт.

Изм.	Кол.уч.	Лист	№док.	Подп.	Дата
Разраб.		Сафина			15.08.23
Пров.		Финаев			15.08.23
Рук. группы		Финаев			15.08.23
Н.контр.		Уткина			15.08.23

594-2022-1.2.1-1-Б-АС.0-4.2

Участок № 1.2.1 северо-восточнее улицы Генерала Кусимова в Демском районе городского округа город Уфа Республики Башкортостан. I этап строительства

Жилой дом с пристроенными помещениями и автостоянкой. Секция Б

Стадия	Лист	Листов
Р	15	

Ведомость отделки помещений

ШПРИХ

Формат А3х3

План шахты лифта 1 на отм. -0,030

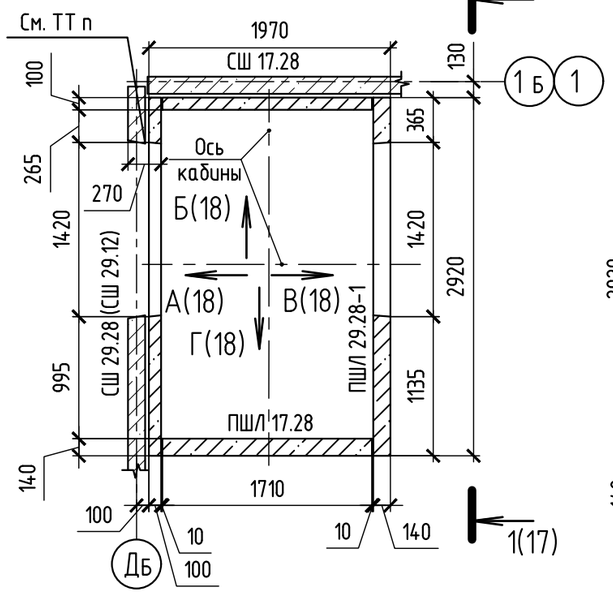

План шахты лифта 1 на отм. +2,770...+44,770

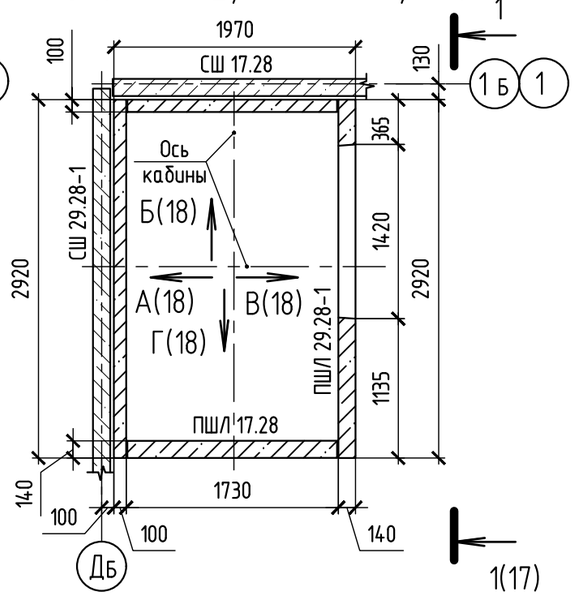

План шахты лифта 1 на отм. +47,570

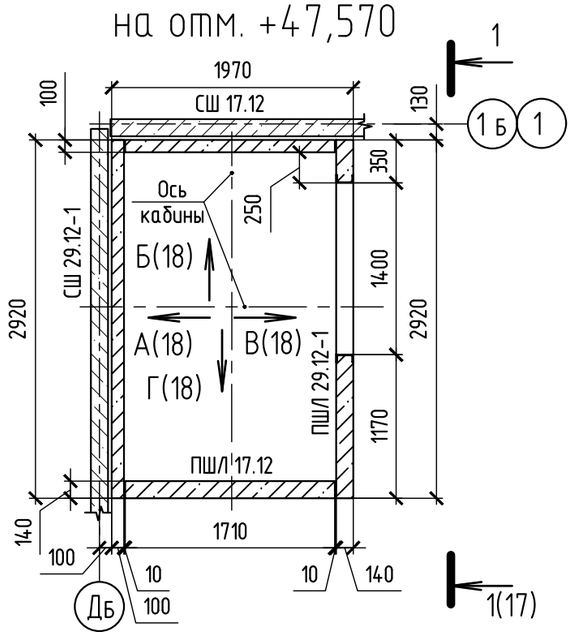

Требуется выполнить отделку откосов входа в лифт на отм. -1,230 при монтаже лифта. Ширина откосов 270 мм.

Данные для заказа лифта 1

1	Наименование, адрес и телефон заказчика		
2	Реквизиты грузополучателя (почтовые, телеграфные, отгрузные)		
3	Назначение здания в котором устанавливается лифт (его почтовый адрес)	жилой дом	
4	Назначение лифта	- пассажирский; - для перевозки пожарных подразделений	
5	Грузоподъемность лифта в кг и его скорость в м/сек.	Q=1000 кг, V=1 м/сек	
6	Высота подъема кабины в м (высота от нижней до верхней остановки)	46,00 м	
7	Размер кабины (ширина, глубина, высота) в мм	2100x1100x2100	
8	Требуется ли выход из кабины в две противоположные стороны на первой остановке	не требуется	
9	Число дверей шахты	18 дверей противопожарных с пределом огнестойкости EI 60	
10	Число остановок кабины	18	
11	Отм. основных посадочных остановок (этажей, связанных со входом и выходом из здания)	-1,230; -0,030; +2,770; +5,570; +8,370; +11,170; +13,970; +16,770; +19,570; +22,370; +25,170; +27,970; +30,770; +33,570; +36,370; +39,170; +41,970; +44,770	
12	Напряжение сети питающей лифт (220 или 380)	380	
13	Система управления	кнопочная внутренняя, с вызовом на любой этаж	
14	Места расположения шахты	внутри здания	
15	Конструкция шахты лифта	сборные железобетонные панели	
16	Желательный срок поставки лифта		
17	Число включений ПВ		

Изм.	Кол.уч	Лист	№док.	Подп.	Дата
Разраб.		Бабкин			15.08.23
Пров.		Жарынина			15.08.23
Рук. группы		Жарынина			15.08.23
Н.контр.		Уткина			15.08.23

594-2022-1.2.1-I-Б-АС.0-4.2

Участок № 1.2.1 северо-восточнее улицы Генерала Кусимова в Демском районе городского округа город Уфа Республики Башкортостан.
I этап строительства

Жилой дом с пристроенными помещениями и автостоянкой. Секция Б

Стадия	Лист	Листов
Р	16	

Лифт 1 (Q=1000кг, V=1,0м/с). Планы шахты лифта 1. Опросный лист

ШПРИХ проектное управление

Согласовано

Взам. № инв.

Подп. и дата

Инв. №подл.

Формат А3

Разрез 1-1(16)

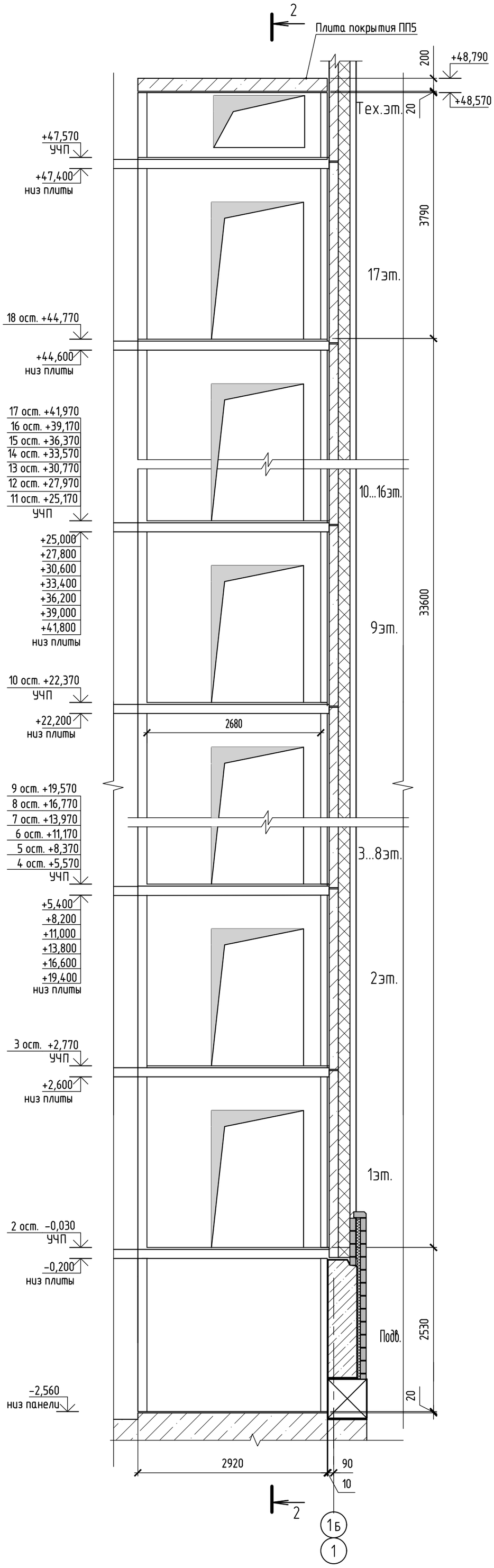

Разрез 2-2

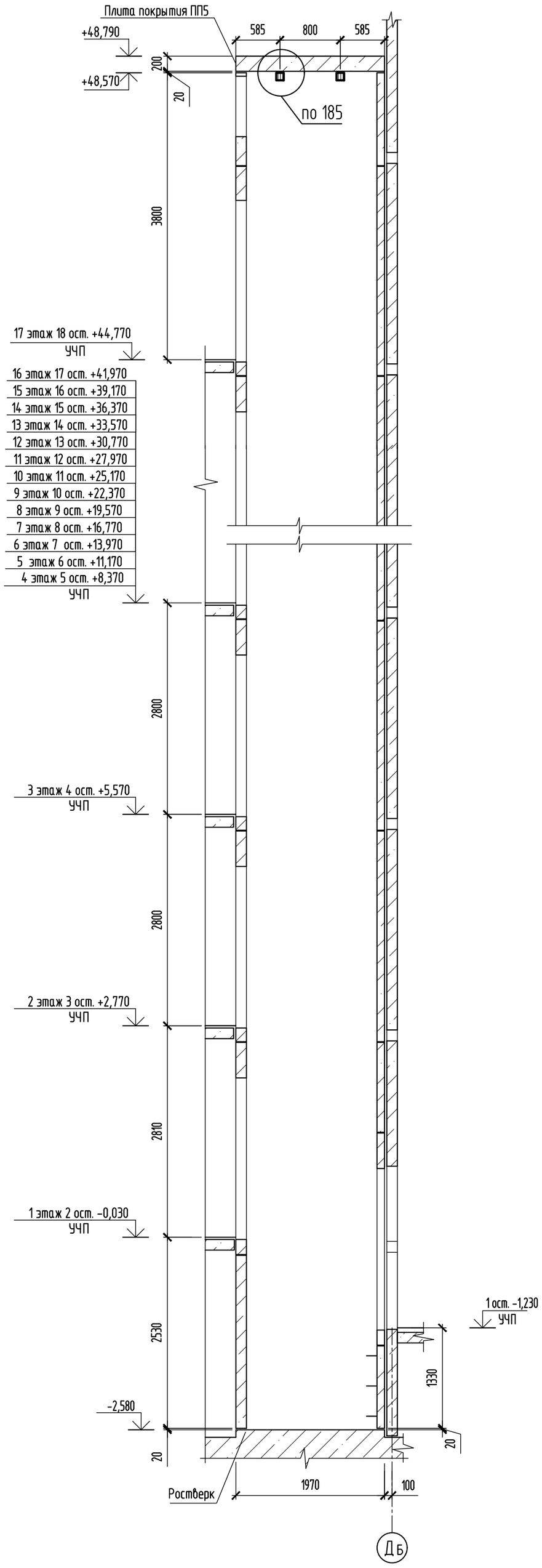

Согласовано

Взам. № инв.

Подп. и дата

Инв. № подл.

Изм.	Кол.уч	Лист	№док.	Подп.	Дата
Разраб.		Бабкин			15.08.23
Пров.		Жарынина			15.08.23
Рук. группы		Жарынина			15.08.23
Н.контр.		Уткина			15.08.23

594-2022-1.2.1-I-Б-АС.0-4.2

Участок № 1.2.1 северо-восточнее улицы Генерала Кусимова в Демском районе городского округа город Уфа Республики Башкортостан.
I этап строительства

Жилой дом с пристроенными помещениями и автостоянкой. Секция Б

Стадия	Лист	Листов
Р	17	

Лифт 1 (Q=1000кг, V=1,0м/с). Разрезы 1-1(16), 2-2

ШПРИХ проектное управление

Копировал

Формат А2

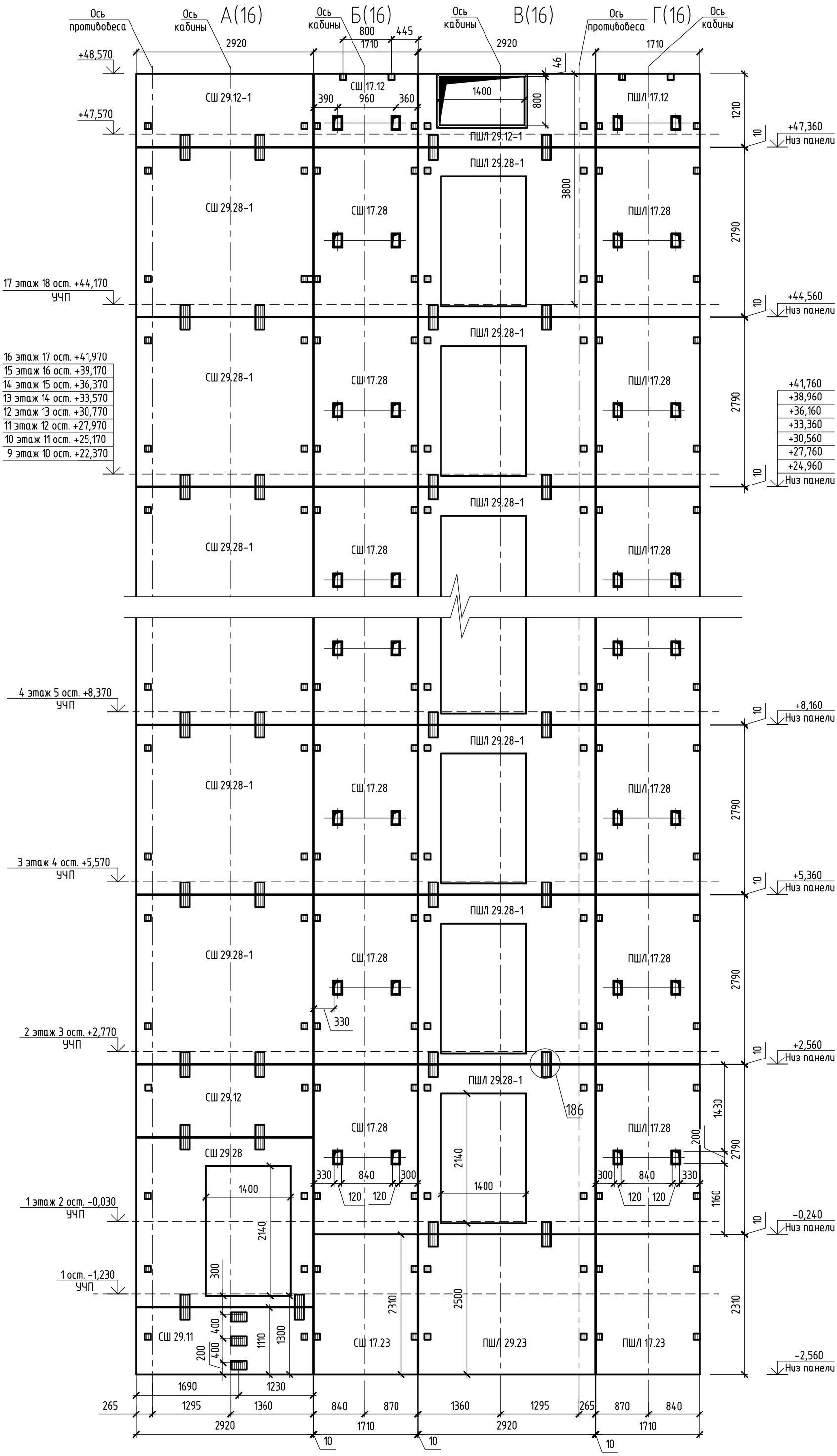

1 Монтажные узлы см. альбом 121У-АС.0-5 ред.1.
2 Общие указания по монтажу конструкций см. альбом 121у-АС.0-5 ред.1.
3 Монтаж элементов шахты лифта вести одновременно с монтажом стеновых панелей.

						594-2022-1.2.1-I-Б-АС.0-4.2		
						Участок № 1.2.1 северо-восточнее улицы Генерала Кусимова в Демском районе городского округа город Уфа Республики Башкортостан. I этап строительства		
Изм.	Кол.уч	Лист	№док.	Подп.	Дата			
Разраб.		Бабкин			15.08.23	Жилой дом с пристроенными помещениями и автостоянкой. Секция Б	Стадия	Лист	Листов
Пров.		Жарынина			15.08.23		Р	18	
Рук. группы		Жарынина			15.08.23				
Н.контр.		Уткина			15.08.23	Лифт 1 (Q=1000кг, V=1,0м/с). Развертка шахты лифта. Виды А(16)...Г(16)	ШПРИХ проектное управление		

Согласовано

Взам. № инв.

Подп. и дата

Инв. №подл.

Формат А2

План шахты лифта 2 на отм. -0,030...+41,970

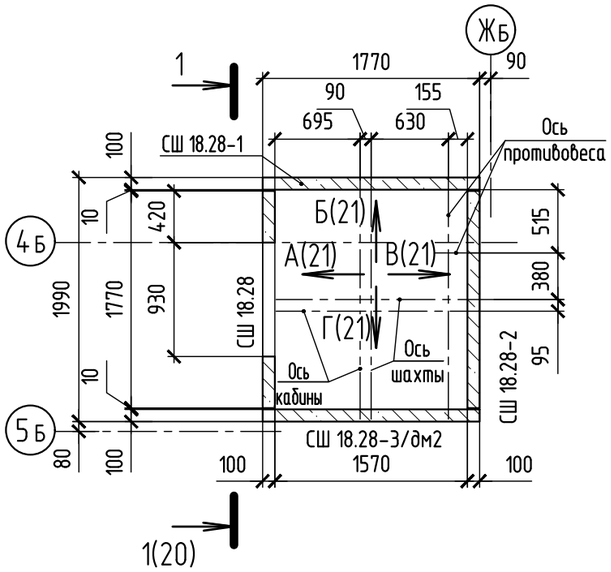

План шахты лифта 2 на отм. +44,770

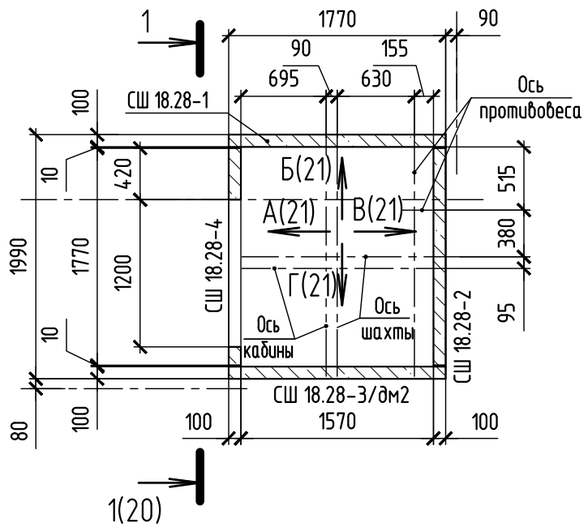

План шахты лифта 2 на отм. +47,570

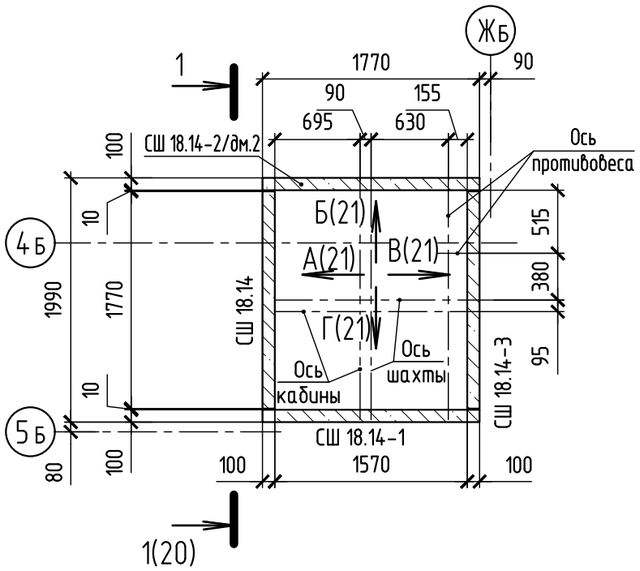

1 Узел 185 см. альбом 121у-АС.0-5 ред.1.
2 Чертежи выполнены по строительному заданию 1031С.00.00.000-К ООО "СИБЛИФТ".
3 Для монтажа временных щитов настила лифтовой шахты применить временные закладные детали (уголок 75х75х5 L=100 ГОСТ 8509-93, 4 шт. на этаж. Общий расход уголка на 2 блок-секции 11,2 м (64,96 кг).

Данные для заказа лифта 2

1	Наименование, адрес и телефон заказчика		
2	Реквизиты грузополучателя (почтовые, телеграфные, отгрузные)		
3	Назначение здания в котором устанавливается лифт (его почтовый адрес)	жилой дом	
4	Назначение лифта	- пассажирский	
5	Грузоподъемность лифта в кг и его скорость в м/сек.	Q=400 кг, V=1 м/сек	
6	Высота подъема кабины в м (высота от нижней до верхней остановки)	44,80 м	
7	Размер кабины (ширина, глубина, высота) в мм	1100х980х2100	
8	Требуется ли выход из кабины в две противоположные стороны на первой остановке	не требуется	
9	Число дверей шахты	17 дверей противопожарных с пределом огнестойкости не менее EI 30	
10	Число остановок кабины	17	
11	Отм. основных посадочных остановок (этажей, связанных со входом и выходом из здания)	-0,030; +2,770; +5,570; +8,370; +11,170; +13,970; +16,770; +19,570; +22,370; +25,170; +27,970; +30,770; +33,570; +36,370; +39,170; +41,970; +44,770	
12	Напряжение сети питающей лифт (220 или 380)	380	
13	Система управления	кнопочная внутренняя, с вызовом на любой этаж	
14	Места расположения шахты	внутри здания	
15	Конструкция шахты лифта	сборные железобетонные панели	
16	Желательный срок поставки лифта		
17	Число включений ПВ		

Изм.	Кол.уч	Лист	№док.	Подп.	Дата
Разраб.		Бабкин			15.08.23
Пров.		Жарынина			15.08.23
Рук. группы		Жарынина			15.08.23
Н.контр.		Уткина			15.08.23

594-2022-1.2.1-I-Б-АС.0-4.2

Участок № 1.2.1 северо-восточнее улицы Генерала Кусимова в Демском районе городского округа город Уфа Республики Башкортостан. I этап строительства

Жилой дом с пристроенными помещениями и автостоянкой. Секция Б

Стадия	Лист	Листов
Р	19	

Лифт 2 (Q=400кг, V=1,0м/с). Планы шахты лифта 2. Опросный лист

ШПРИХ проектное управление

Согласовано

Взам. № инв.

Подп. и дата

Инв. № подл.

Формат А3

Разрез 1-1(19)

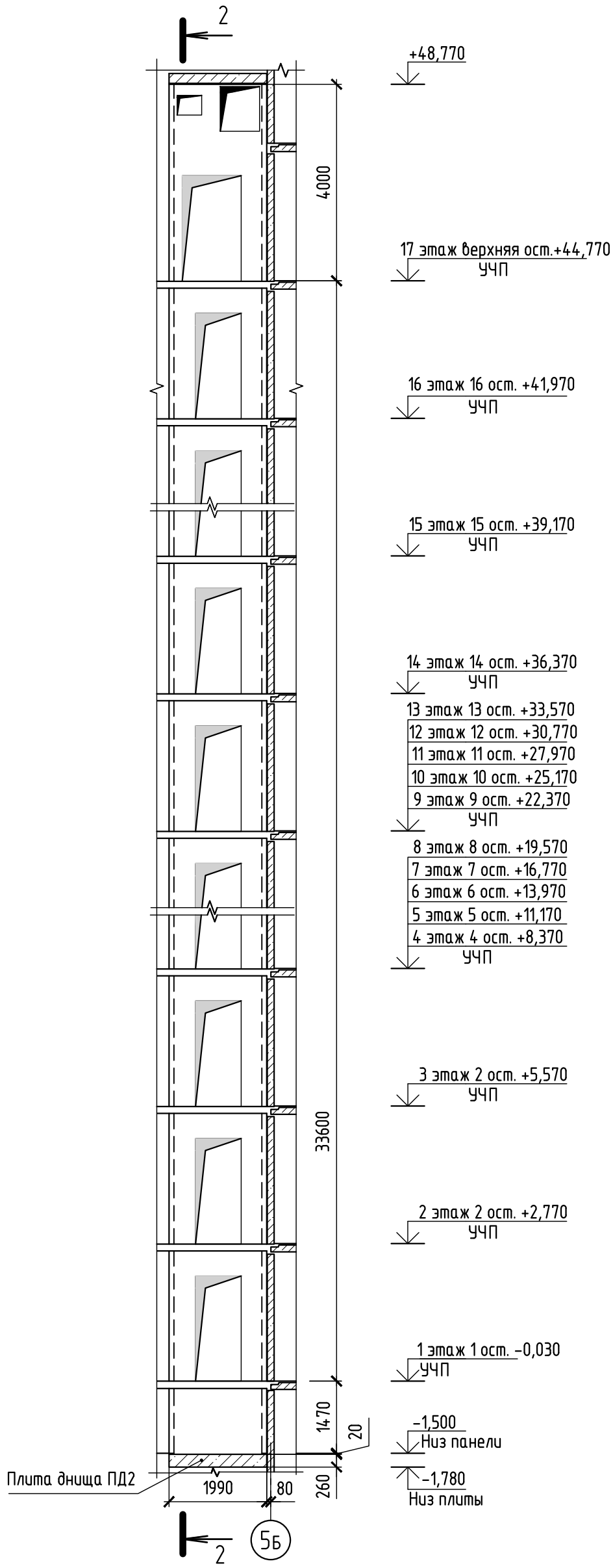

Разрез 2-2

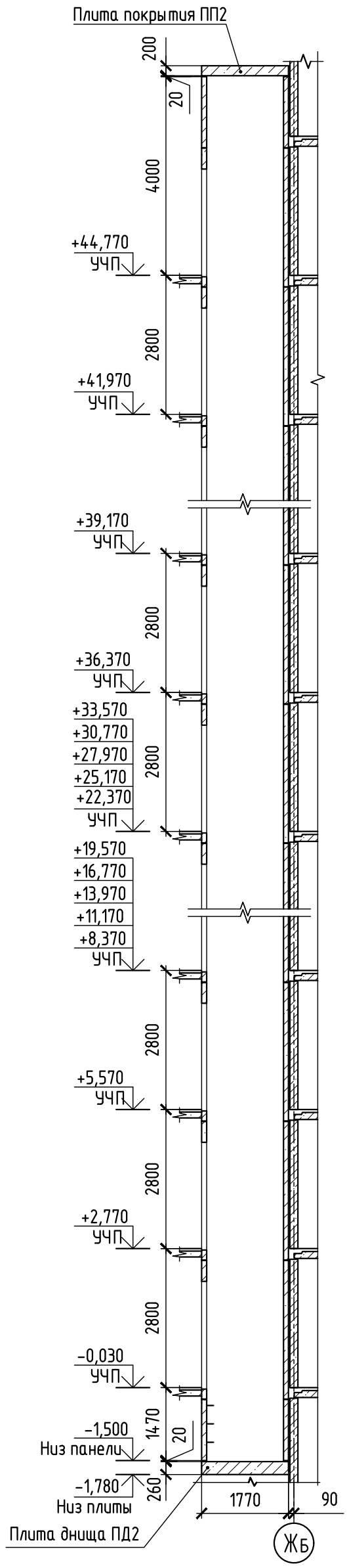

Изм.	Кол.уч	Лист	№док.	Подп.	Дата
Разраб.		Бабкин			15.08.23
Пров.		Жарынина			15.08.23
Рук. группы		Жарынина			15.08.23
Н.контр.		Уткина			15.08.23

594-2022-1.2.1-I-Б-АС.0-4.2

Участок № 1.2.1 северо-восточнее улицы Генерала Кусимова в Демском районе городского округа город Уфа Республики Башкортостан.
I этап строительства

Жилой дом с пристроенными помещениями и автостоянкой. Секция Б

Стадия	Лист	Листов
Р	20	

Лифт 2 (Q=400кг, V=1,0м/с).
Разрезы 1-1(19), 2-2

ШПРИХ проектное управление

Согласовано

Взам. № инв.

Подп. и дата

Инв. №подл.

Копировал

Формат А3

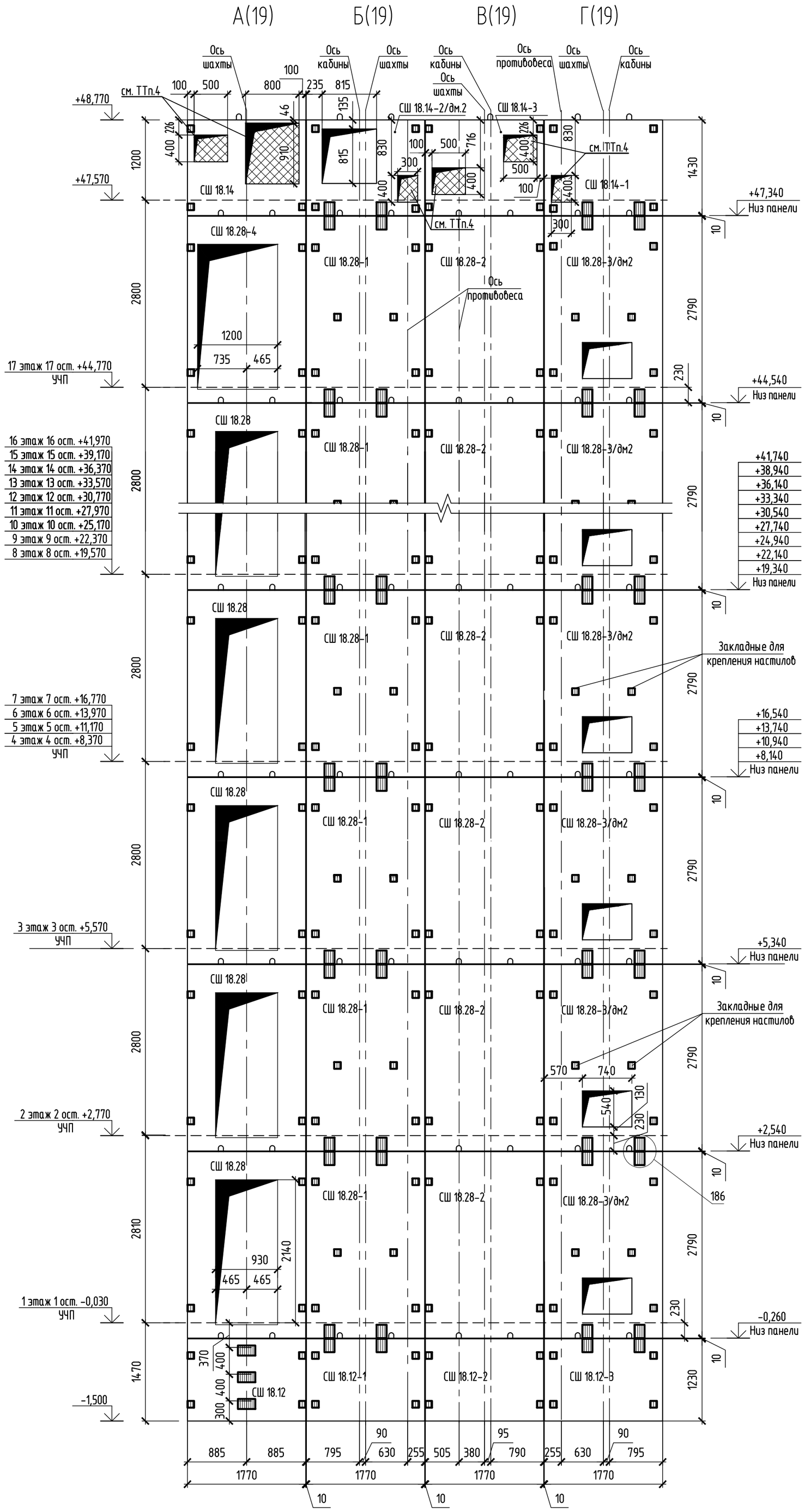

Условные обозначения:

-проемы, которые нужно заложить кирпичом

1 Монтажные узлы см. альбом 121у-АС.0-5 ред.1.
2 Общие указания по монтажу конструкций см. альбом 121у-АС.0-5 ред.1.
3 Монтаж элементов шахты лифта вести одновременно с монтажом стеновых панелей.
4 Проемы в панелях шахты лифта, согласно условным обозначениям, после установки лифта заложить кирпичом КР-р-по 250х120х65/1НФ/100/2,0/50/ГОСТ 530-2012.

Согласовано

Взам. № инв.

Подп. и дата

Инв. № подл.

Изм.	Кол.уч	Лист	№док.	Подп.	Дата
Разраб.		Бабкин			15.08.23
Пров.		Жарынина			15.08.23
Рук. группы		Жарынина			15.08.23
Н.контр.		Уткина			15.08.23

594-2022-1.2.1-I-Б-АС.0-4.2

Участок № 1.2.1 северо-восточнее улицы Генерала Кусимова в Демском районе городского округа город Уфа Республики Башкортостан. I этап строительства

Жилой дом с пристроенными помещениями и автостоянкой. Секция Б

Стадия	Лист	Листов
Р	21	

Лифт 2 (Q=400кг, V=1,0м/с). Развертка шахты лифта. Виды А(19)...Г(19)

ШПРИХ проектное управление

Формат А2

Фасад 4-1

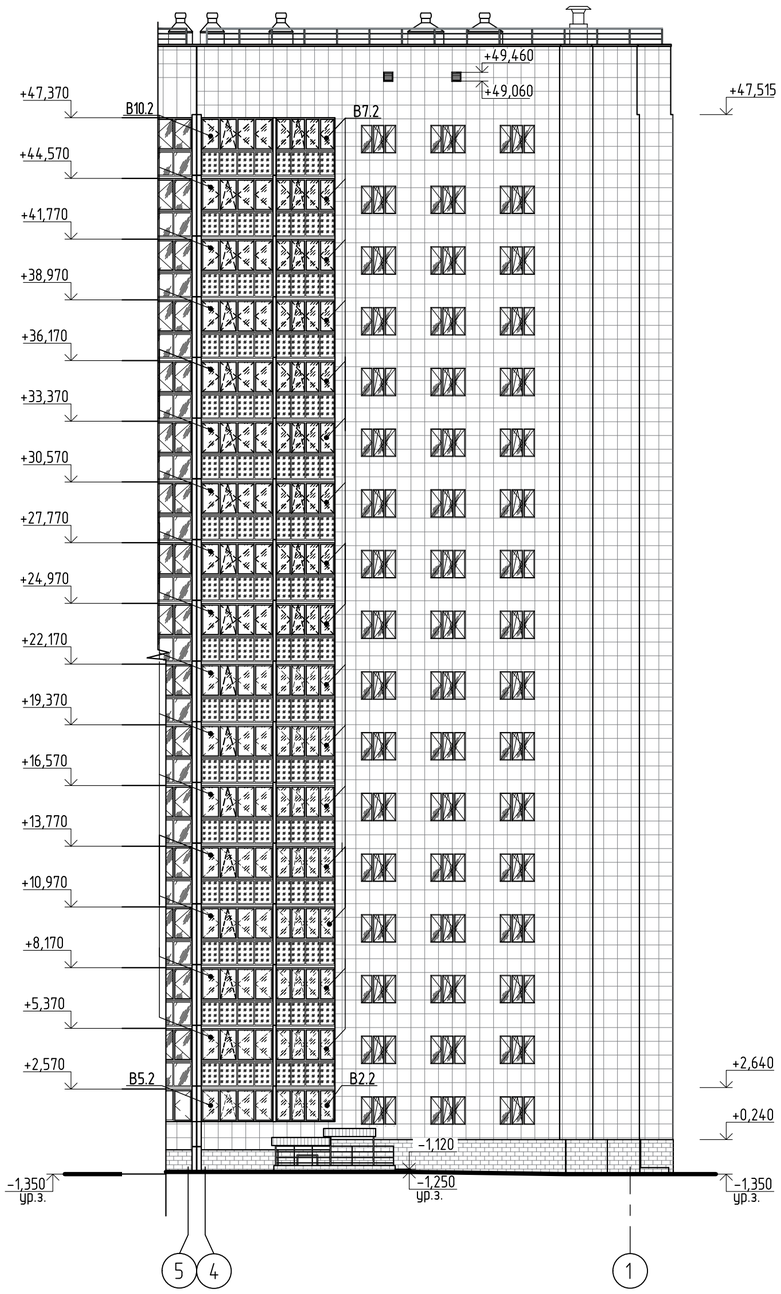

Фасад Е-А

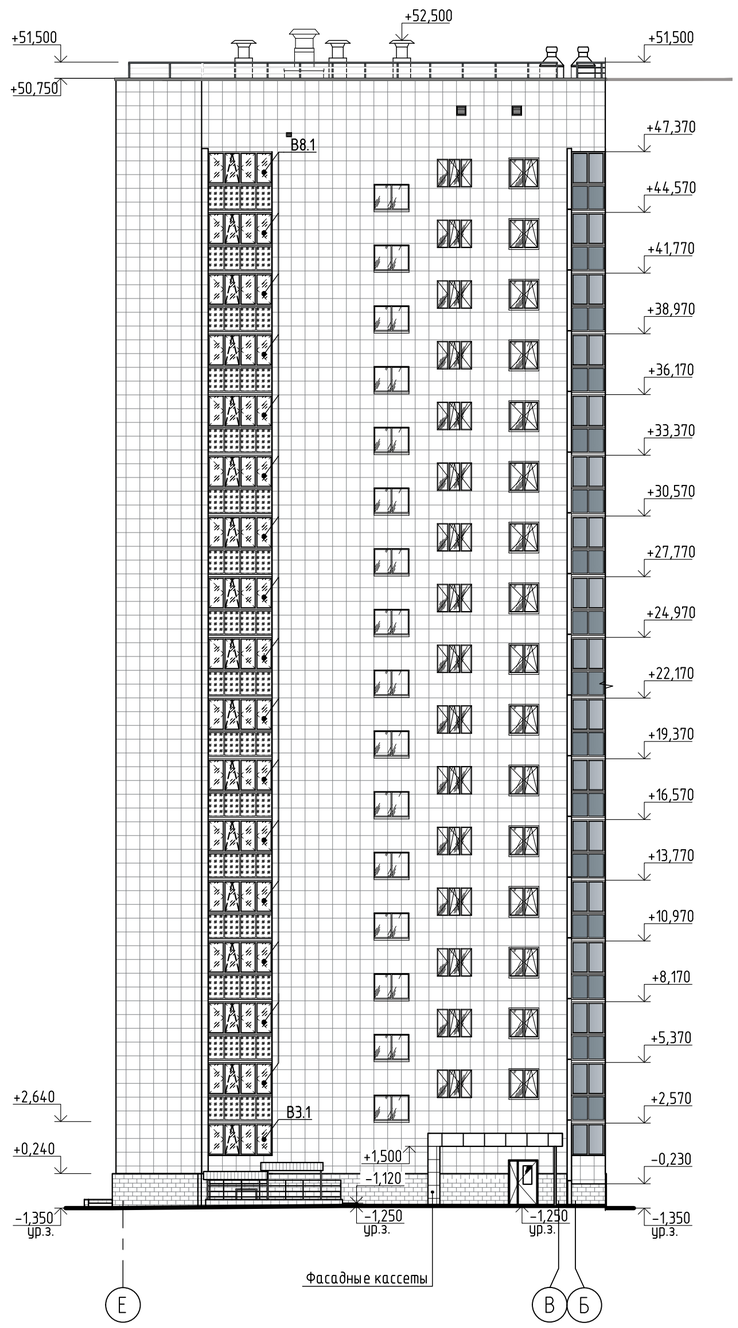

Фасад А-В

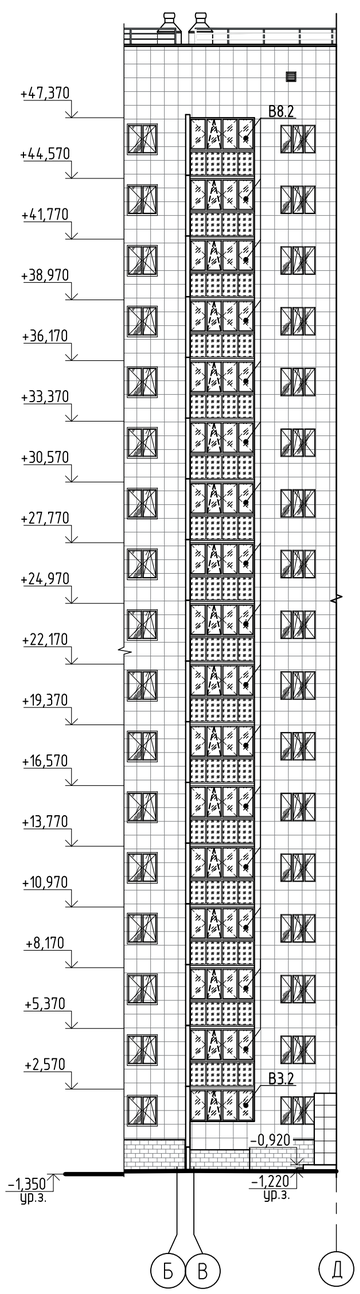

Согласовано

Взам.инв. N

Подпись и дата

Инв.N подл.

Изм.	Кол.уч	Лист	№док.	Подп.	Дата
Разраб.		Бабкин			15.08.23
Пров.		Жарынина			15.08.23
Рук. группы		Жарынина			15.08.23
Н.контр.		Уткина			15.08.23

594-2022-1.2.1-I-Б-АС.0-4.2

Участок № 1.2.1 северо-восточнее улицы Генерала Кусимова в Демском районе городского округа город Уфа Республики Башкортостан.
I этап строительства

Жилой дом
с пристроенными помещениями и автостоянкой.
Секция Б

Стадия	Лист	Листов
Р	22	

Фасады 4-1, Е-В, В-Д

ШПРУХ
проектное управление

Формат А2

Схема расположения витражей лоджий 1 этажа

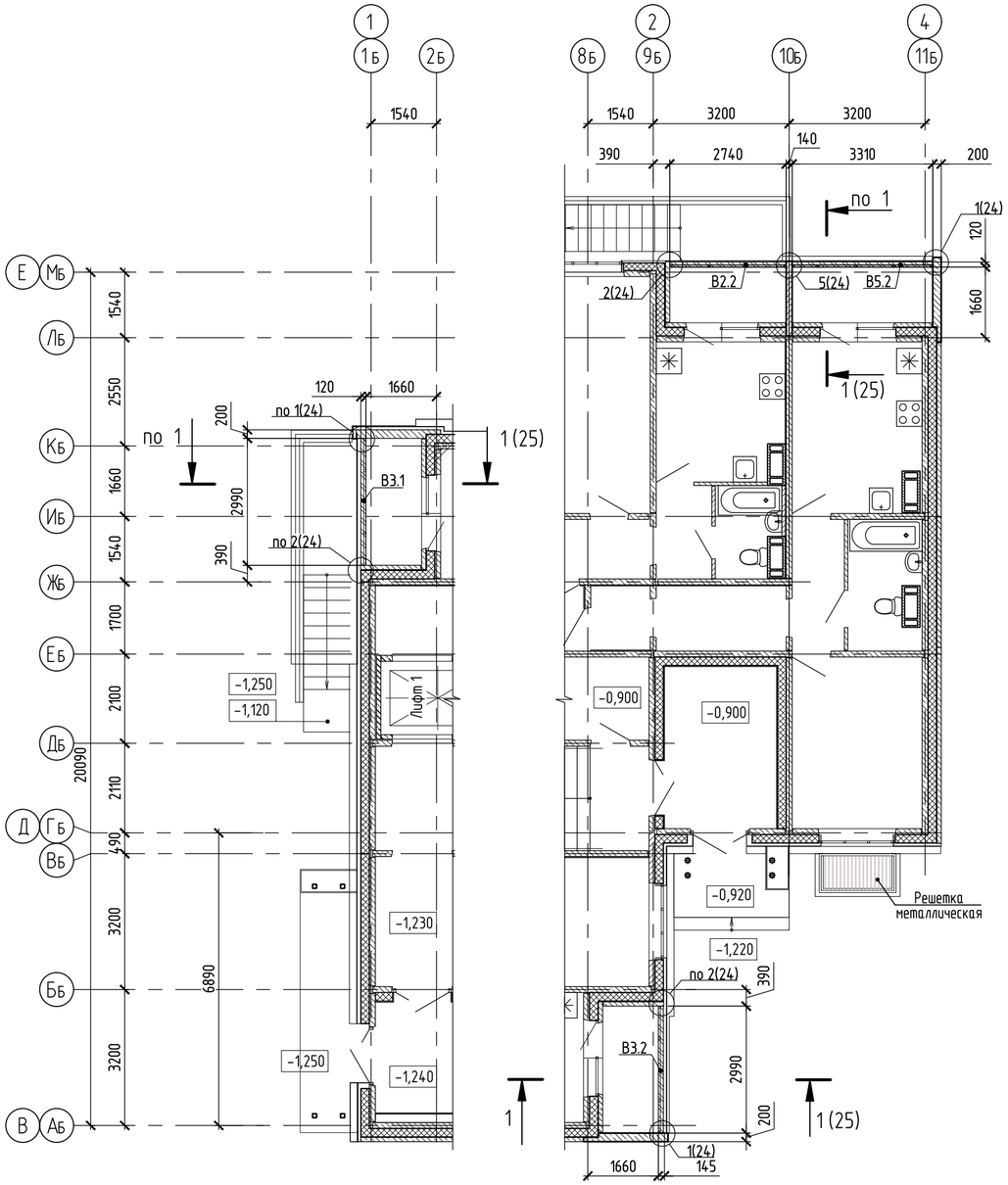

Схема расположения витражей и ограждений лоджий 2-17 этажей

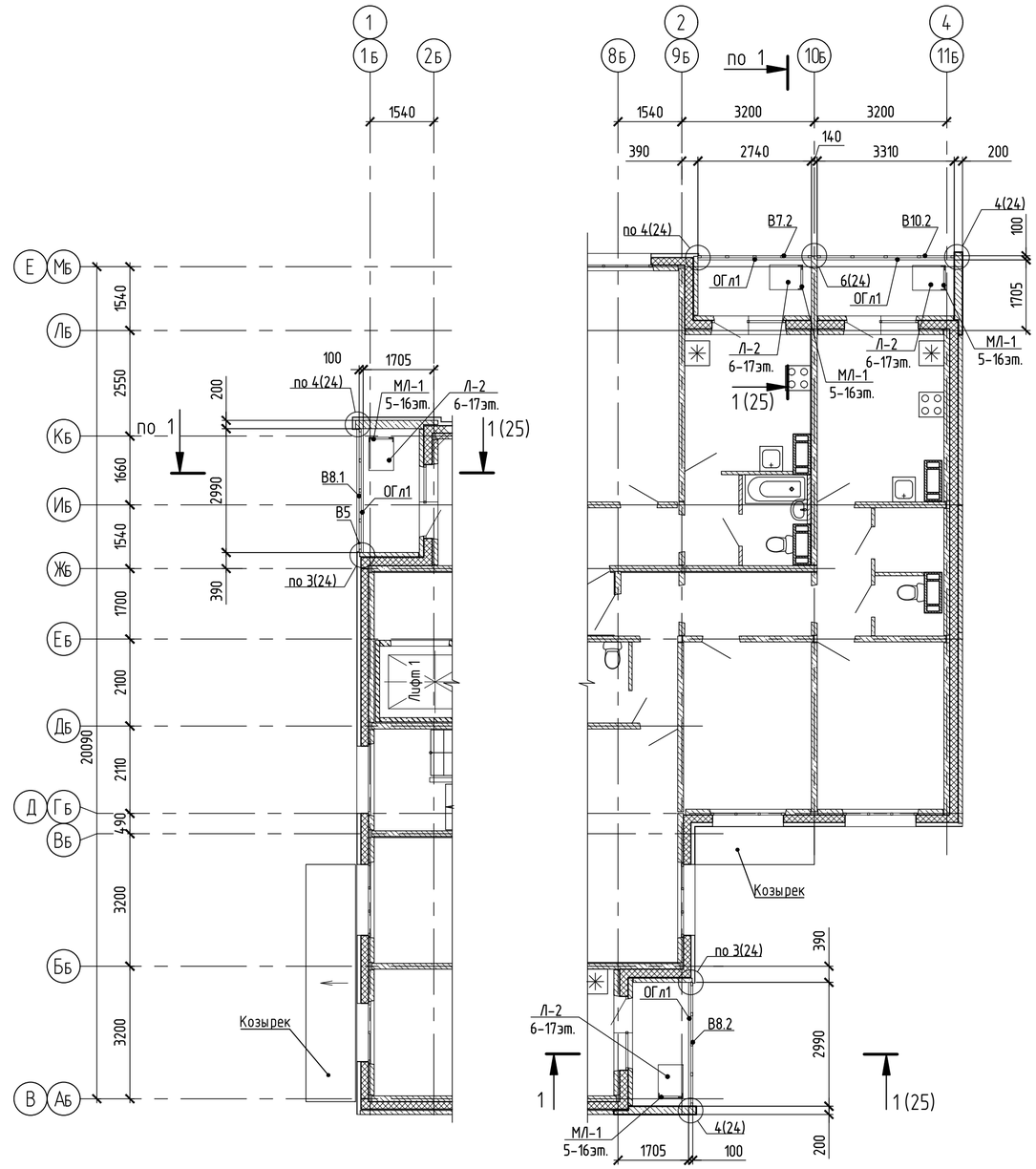

1 Технические требования и узлы см. лист 24.
2 Спецификацию к схемам расположения витражей и ограждений лоджий см. лист 25.

Изм.	Кол.уч	Лист	№док.	Подп.	Дата	594-2022-1.2.1-I-Б-АС.0-4.2
						Участок № 1.2.1 северо-восточнее улицы Генерала Кусимова в Демском районе городского округа город Уфа Республики Башкортостан. I этап строительства
Разраб.		Бабкин			15.08.23	Жилой дом с пристроенными помещениями и автостоянкой. Секция Б
Пров.		Жарынина			15.08.23	Стадия: Р; Лист: 23; Листов:
Рук. группы		Жарынина			15.08.23	
Н.контр.		Уткина			15.08.23	Схема расположения витражей лоджий 1 этажа. Схема расположения витражей и ограждений лоджий 2...17 этажей
						ШПРИХ проектное управление

Согласовано

Взам.инв. N

Подпись и дата

Инв.N подл.

Формат А2

1

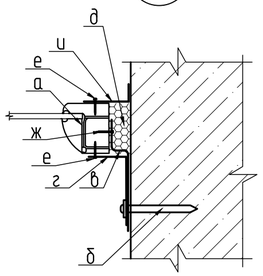

а Оконная рама 58мм
б Дюбель-гвоздь 8х70
в Монтажная пластина
г Уголок из оцинкованной стали 0,5мм белого цвета (шаг крепления 500 мм)
д Монтажная пена
е Саморез 3х19
ж Саморез 3х25
и Нащельник из оцинкованной стали 0,5мм белого цвета (шаг крепления 500 мм)

2

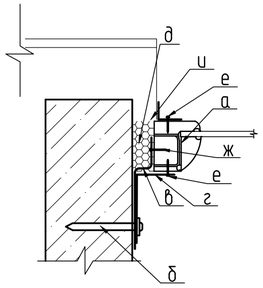

а Оконная рама 58мм
б Дюбель-гвоздь 8х70
в Монтажная пластина
г Уголок из оцинкованной стали 0,5мм белого цвета (шаг крепления 500 мм)
д Монтажная пена
е Саморез 3х19
ж Саморез 3х25
и Нащельник из оцинкованной стали 0,5мм белого цвета (шаг крепления 500 мм)

3

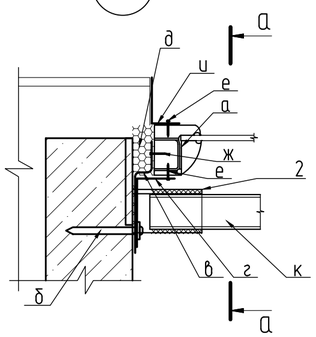

а Оконная рама 58мм
б Дюбель-гвоздь 8х70
в Монтажная пластина
г Уголок из оцинкованной стали 0,5мм белого цвета (шаг крепления 500 мм)
д Монтажная пена
е Саморез 3х19
ж Саморез 3х25
и Нащельник из оцинкованной стали 0,5мм белого цвета (шаг крепления 500 мм)
к Ограждение лоджии ОГл1
2 - См спецификацию лист 28

4

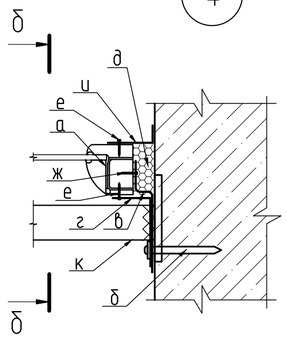

а Оконная рама 58мм
б Дюбель-гвоздь 8х70
в Монтажная пластина
г Уголок из оцинкованной стали 0,5мм белого цвета (шаг крепления 500 мм)
д Монтажная пена
е Саморез 3х19
ж Саморез 3х25
и Нащельник из оцинкованной стали 0,5мм белого цвета (шаг крепления 500 мм)
к Ограждение лоджии ОГл1

5

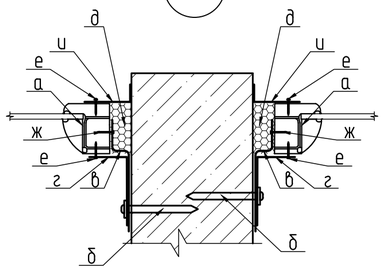

а Оконная рама 58мм
б Дюбель-гвоздь 8х70
в Монтажная пластина
г Уголок из оцинкованной стали 0,5мм белого цвета (шаг крепления 500 мм)
д Монтажная пена
е Саморез 3х19
ж Саморез 3х25
и Нащельник из оцинкованной стали 0,5мм белого цвета (шаг крепления 500 мм)

6

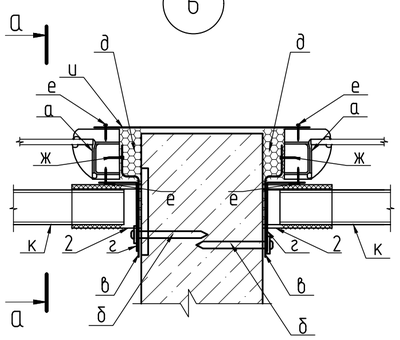

а Оконная рама 58мм
б Дюбель-гвоздь 8х70
в Монтажная пластина
г Уголок из оцинкованной стали 0,5мм белого цвета (шаг крепления 500 мм)
д Монтажная пена
е Саморез 3х19
ж Саморез 3х25
и Нащельник из оцинкованной стали 0,5мм белого цвета (шаг крепления 500 мм)
к Ограждение лоджии ОГл1
2 См спецификацию лист 28

а-а

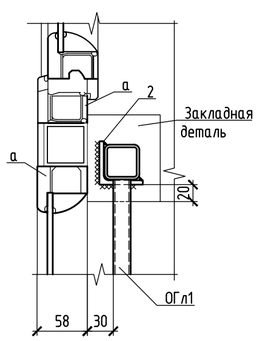

б-б

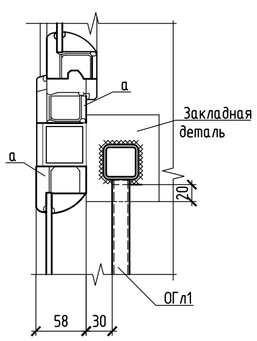

1 Соединительные детали обваривать по контуру соприкосновения с закладными деталями и элементами ограждений.
2 Длина монтажных швов для крепления ограждений и соединительных деталей должна быть не менее 100 мм.
3 Спецификацию к схемам расположения ограждений и витражей лоджий см. лист 25.
4 Металлические конструкции, соединительные и закладные детали окрасить в слоя эмалью ПФ-115 ГОСТ 6465-76 по грунтовке ГФ-021 ГОСТ 25139-82.
5 Сварные швы согласно ГОСТ 5264-80. Электроды Э-42 по ГОСТ9467-75.
6 Катет сварных швов K_f принять по наименьшей толщине свариваемых деталей.
7 Сварные швы и прилегающие места защитного покрытия, повреждённые при сварке, должны быть тщательно очищены от шлаковых образований и защищены окрашиванием в 2 слоя эмалью ПФ-115 по грунту ГФ-021.
8 Лестницу МЛ-1, Люк Л-2 см. альбом 594-2022-1.2.1-I-Б-АС.0-4.1.
9 Ограждение ОГл1 закрепить снизу к плите лоджии анкер-шпильками HSA-F M8х70 с шагом 400 мм (согласно руководству по анкерному крепежу "HILTI"). Сверху ОГл1 приварить к закладной детали стенки лоджии или наружной стеновой панели.
10 Узлы 1...6 замаркированы на листе 23.

Согласовано

Взам.инв. N

Подпись и дата

Инв.N подл.

Изм.	Кол.уч	Лист	№док.	Подп.	Дата	594-2022-1.2.1-I-Б-АС.0-4.2			
						Участок № 1.2.1 северо-восточнее улицы Генерала Кусимова в Демском районе городского округа город Уфа Республики Башкортостан. I этап строительства			
Разраб.		Бабкин			15.08.23	Жилой дом с пристроенными помещениями и автостоянкой. Секция Б	Стадия	Лист	Листов
Пров.		Жарынина			15.08.23		Р	24	
Рук. группы		Жарынина			15.08.23				
Н.контр.		Уткина			15.08.23	Узлы 1...6	ШПРУХ проектное управление		

Формат А2

1-1 (23)

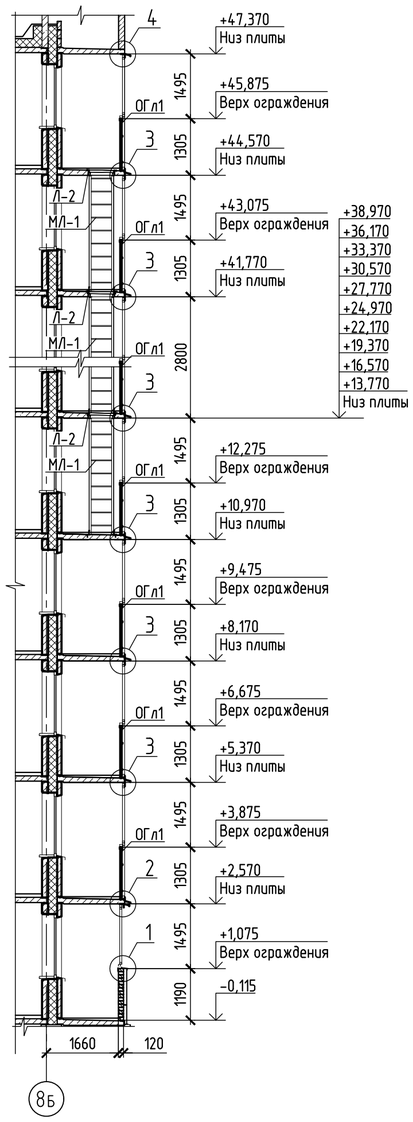

1

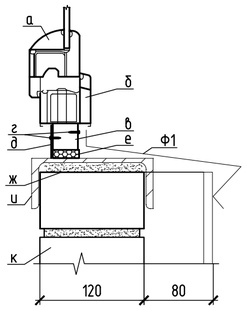

Ф1 – Оконный отлив из оцинкованной стали 0,5 мм белого цвета (шаг крепления 500мм)
а – Оконная створка 58 мм
б – Оконная рама 58 мм
в – Подставочный профиль
г – Саморез 3х19
д – Уголок из оцинкованной стали 0,5 мм белого цвета (шаг крепления 500 мм)
е – Монтажная пена
ж – Саморез 6х75
и – Швеллер 14
к – Кирпич КР-р-по 250х120х65/1НФ/75/2,0/50

Спецификация к схемам расположения витражей и ограждений лоджий

Поз.	Обозначение	Наименование	Количество на этаж																		Масса ед. кг	Приме-чание
			1 эт.	2 эт.	3 эт.	4 эт.	5 эт.	6 эт.	7 эт.	8 эт.	9 эт.	10 эт.	11 эт.	12 эт.	13 эт.	14 эт.	15 эт.	16 эт.	17 эт.	Всего		
В2.2		Витраж В2.2	1	–	–	–	–	–	–	–	–	–	–	–	–	–	–	–	–	1		
В3.1		Витраж В3.1	1	–	–	–	–	–	–	–	–	–	–	–	–	–	–	–	–	1		
В3.2		Витраж В3.2	1	–	–	–	–	–	–	–	–	–	–	–	–	–	–	–	–	1		
В4.1		Витраж В5.2	1	–	–	–	–	–	–	–	–	–	–	–	–	–	–	–	–	1		
В7.2		Витраж В7.2	–	1	1	1	1	1	1	1	1	1	1	1	1	1	1	1	1	16		
В8.1		Витраж В8.1	–	1	1	1	1	1	1	1	1	1	1	1	1	1	1	1	1	16		
В8.2		Витраж В8.2	–	1	1	1	1	1	1	1	1	1	1	1	1	1	1	1	1	16		
В10.2		Витраж В10.2	–	1	1	1	1	1	1	1	1	1	1	1	1	1	1	1	1	16		
ОГл1	121у-АС.И 11 ч.2 ред.1	Ограждение лоджий ОГл1	–	12,03	12,03	12,03	12,03	12,03	12,03	12,03	12,03	12,03	12,03	12,03	12,03	12,03	12,03	12,03	12,03	192,48	28,9	м
1	Фирма "HILTI"	Анкер-шпилька HSF-F М8х70	54	70	70	70	70	70	70	70	70	70	70	70	70	70	70	70	70	1174		
2		Уголок $\frac{50х5\ ГОСТ\ 8509-93}{С245\ ГОСТ\ 27772-2015}$ L=80	–	3	3	3	3	3	3	3	3	3	3	3	3	3	3	3	3	48	0,30	
Ф1	см. ведомость деталей	ОЦ $\frac{БТ-ПН-О-0,5х235\ ГОСТ19904-90}{Н-МТ-1\ ГОСТ\ 14918-80}$	12,03	–	–	–	–	–	–	–	–	–	–	–	–	–	–	–	–	12,03	0,92	м
Ф2	см. ведомость деталей	ОЦ $\frac{БТ-ПН-О-0,5х330\ ГОСТ19904-90}{Н-МТ-1\ ГОСТ\ 14918-80}$	–	–	–	–	–	–	–	–	–	–	–	–	–	–	–	–	12,03	12,03	1,30	м
Ф3	см. ведомость деталей	ОЦ $\frac{БТ-ПН-О-0,5х255\ ГОСТ19904-90}{Н-МТ-1\ ГОСТ\ 14918-80}$	–	12,03	12,03	12,03	12,03	12,03	12,03	12,03	12,03	12,03	12,03	12,03	12,03	12,03	12,03	12,03	12,03	192,48	1,00	м
Н1	см. ведомость деталей	ОЦ $\frac{БТ-ПН-О-0,5х165\ ГОСТ19904-90}{Н-МТ-1\ ГОСТ\ 14918-80}$	12,03	–	–	–	–	–	–	–	–	–	–	–	–	–	–	–	–	12,03	0,65	м

Ведомость деталей

Поз.	Эскиз	Поз.	Эскиз
Ф1	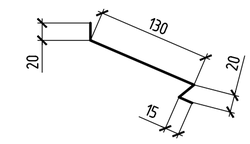	Ф3	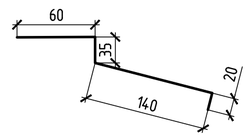
Ф2	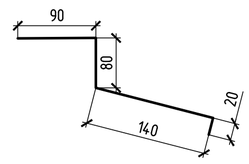	Н1	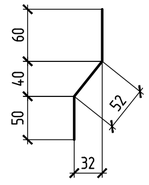

2

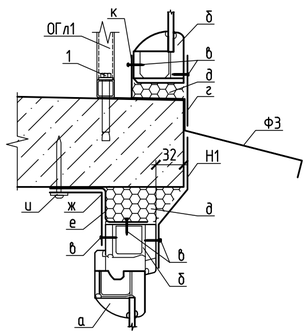

1 – Анкер-шпилька М8х70
Ф3 – Оконный отлив из оцинкованной стали 0,5 мм белого цвета (шаг крепления 500мм)
Н1 – Нащельник 165 мм из оцинкованной стали 0,5 мм белого цвета (шаг крепления 500 мм.)
а – Оконная створка 58 мм
б – Оконная рама 58 мм
в – Саморез 3х19
г – Нащельник 80 мм из оцинкованной стали 0,5 мм белого цвета (шаг крепления 500 мм.)
д – Монтажная пена
е – Монтажная пластина
ж – Уголок 60х60 из оцинкованной стали 0,5 мм белого цвета (шаг крепления 500 мм)
и – Дюбель-гвоздь 8х70
к – Уголок 20х60 из оцинкованной стали 0,5 мм белого цвета (шаг крепления 500 мм)

3

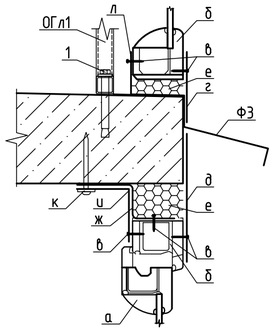

1 – Анкер-шпилька М8х70
Ф3 – Оконный отлив из оцинкованной стали 0,5 мм белого цвета (шаг крепления 500мм)
а – Оконная створка 58 мм
б – Оконная рама 58 мм
в – Саморез 3х19
г – Нащельник 80 мм из оцинкованной стали 0,5 мм белого цвета (шаг крепления 500 мм)
д – Нащельник 150 мм из оцинкованной стали 0,5 мм белого цвета (шаг крепления 500 мм)
е – Монтажная пена
ж – Монтажная пластина
и – Уголок 60х60 из оцинкованной стали 0,5 мм белого цвета (шаг крепления 500 мм)
к – Дюбель-гвоздь 8х70
л – Уголок 20х60 из оцинкованной стали 0,5 мм белого цвета (шаг крепления 500 мм)

4

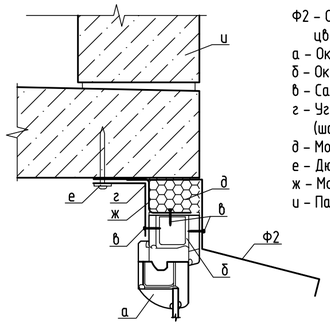

Ф2 – Оконный отлив из оцинкованной стали 0,5 мм белого цвета (шаг крепления 500мм)
а – Оконная створка 58 мм
б – Оконная рама 58 мм
в – Саморез 3х19
г – Уголок 60х60 из оцинкованной стали 0,5 мм белого цвета (шаг крепления 500 мм)
д – Монтажная пена
е – Дюбель-гвоздь 8х70
ж – Монтажная пластина
и – Панель 15 ВСЧ...

Согласовано

Взам.инв. N

Подпись и дата

Инв.N подл.

Изм.	Кол.уч	Лист	№док.	Подп.	Дата
Разраб.		Бабкин			15.08.23
Пров.		Жарынина			15.08.23
Рук. группы		Жарынина			15.08.23
Н.контр.		Уткина			15.08.23

594-2022-1.2.1-I-Б-АС.0-4.2

Участок № 1.2.1 северо-восточнее улицы Генерала Кусимова в Демском районе городского округа город Уфа Республики Башкортостан.
I этап строительства

Жилой дом с пристроенными помещениями и автостоянкой. Секция Б

Стадия	Лист	Листов
Р	25	

Сечение 1-1(23). Узлы 1...4

ШПРУХ проектное управление

Формат А2

Витраж В2.2

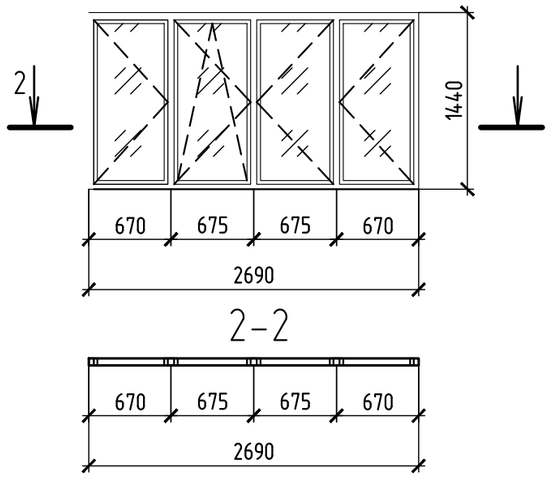

Витраж В3.1, В3.2

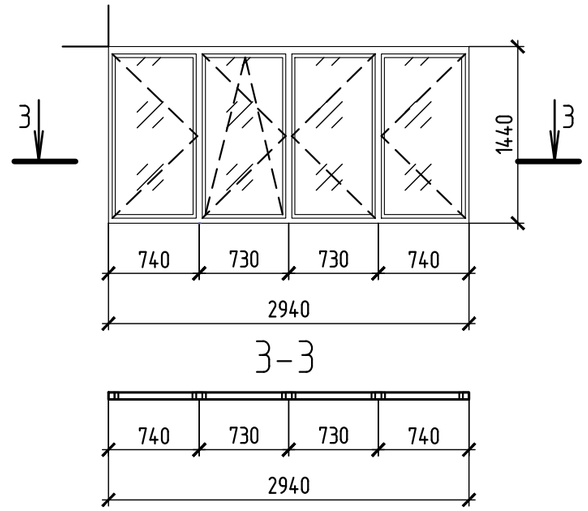

Витраж В5.2

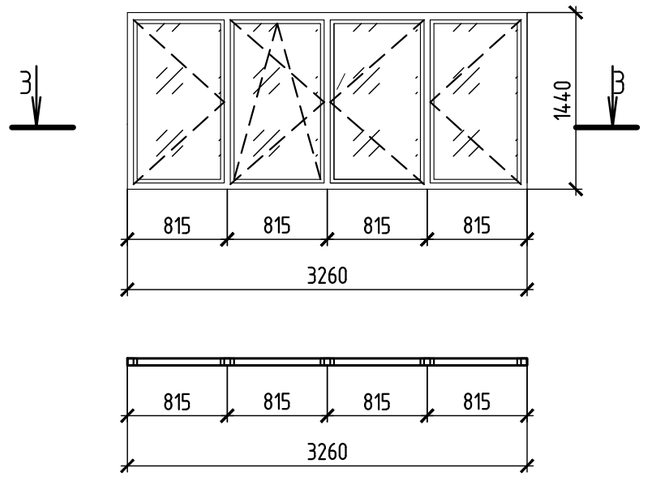

Витраж, В7.2

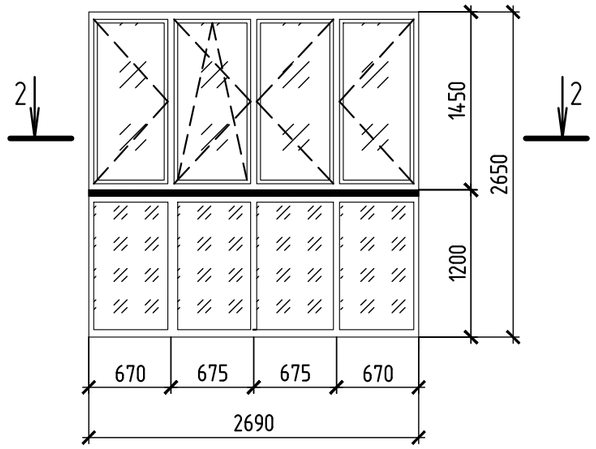

Витраж В8.1, В8.2

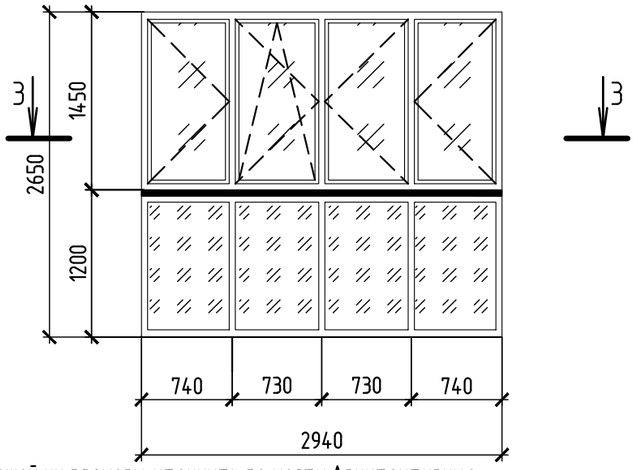

Витраж В10.2

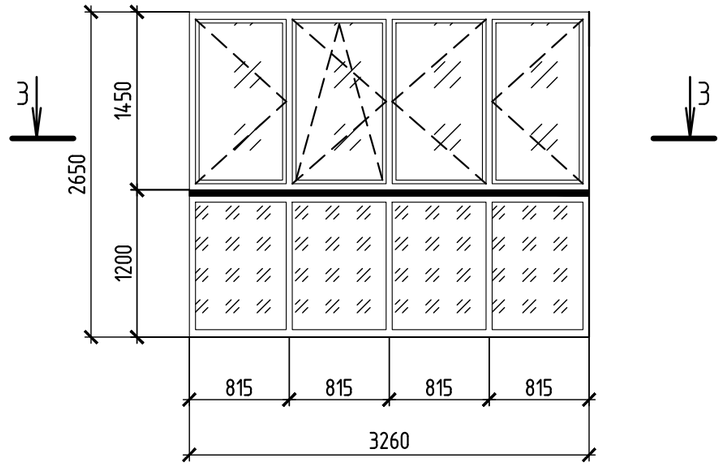

1 Размеры витражей даны с учетом монтажных зазоров. Перед заказом витражей их размеры уточнить по месту.Архитектурные рисунки витражей представлены со стороны фасада.

2 Импосты витражей выполнить из ПВХ профиля белого цвета, способного воспринимать нормативную ветровую нагрузку для III ветрового района по СП 20.13330.2016. Цветовое решение см. альбом 594-2022-1.2.1-I-А,Б,В-АС.0-1.1.

3 Для заполнения светопрозрачной части витражей выше ограждения применяется стекло листовое не окрашенное по ГОСТ 111-2014, с распашным открыванием всех верхних створок вовнутрь. Для заполнения светопрозрачной части витражей в уровне ограждения применяется стекло листовое ГОСТ 30698-2014 с классом защиты не ниже СМ3, окрашенное в массе для всех витражей в FLOFN TINTED GLASS GREY (производства АО "Салаватстекло").

4 В комплект витражных систем должны входить оцинкованные сливы, запирающие приборы.

5 Узлы крепления и герметизации витражей в проемах выполнить согласно альбому технических решений фирмы изготовителя. В местах примыкания витражей к конструкциям установить нащельники.

6 Работы по монтажу окон и витражей, проектированию и устройству их узлов крепления могут выполнять организации, специалисты которые прошли обучение и имеют лицензию на право выполнения указанных работ.

7 В комплект поставки витражей жилых квартир предусмотреть оконный приточный клапан. Витражи В3.1, В8.1 с одним приточным клапаном "AIR-BOX COMFORT". Витражи В2.2, В3.2, В5.2, В7.2, В8.2, В10.2 с двумя приточными клапанами "AIR-BOX COMFORT".

8 В каждой открывающейся створке витража предусмотреть "детские замки",
для секции А: 1 этаж - 16 шт, 2...17 этажи - 16*16=256 шт. Всего на секцию 272 шт.

9 Витражи замаркированы на 23 листе.

Условные обозначения

- Простое стекло
- Многослойное или закаленное стекло
- Основной стеклонесущий ригель

(Расчетное значение положительного значения (напор) пиковой ветровой нагрузки на ригель w+ = 0,94 кПа
Расчетное значение отрицательного значения (отсос) пиковой ветровой нагрузки на ригель w- = 1,66 кПа)

Согласовано

Взам.инв. N

Подпись и дата

Инв.N подл.

Изм.	Кол.уч	Лист	№док.	Подп.	Дата
Разраб.		Бабкин			15.08.23
Пров.		Жарынина			15.08.23
Рук. группы		Жарынина			15.08.23
Н.контр.		Уткина			15.08.23

594-2022-1.2.1-I-Б-АС.0-4.2

Участок № 1.2.1 северо-восточнее улицы Генерала Кусимова в Демском районе городского округа город Уфа Республики Башкортостан.
I этап строительства

Жилой дом
с пристроенными помещениями и автостоянкой.
Секция Б

Стадия	Лист	Листов
Р	26	

Витражи В3.1, В8.1, В2.2, В3.2, В5.2, В7.2, В8.2, В10.2

ШПРИХ проектное управление

Формат А3

Схема расположения узлов отделки откосов при установке дверных коробок 1 этажа

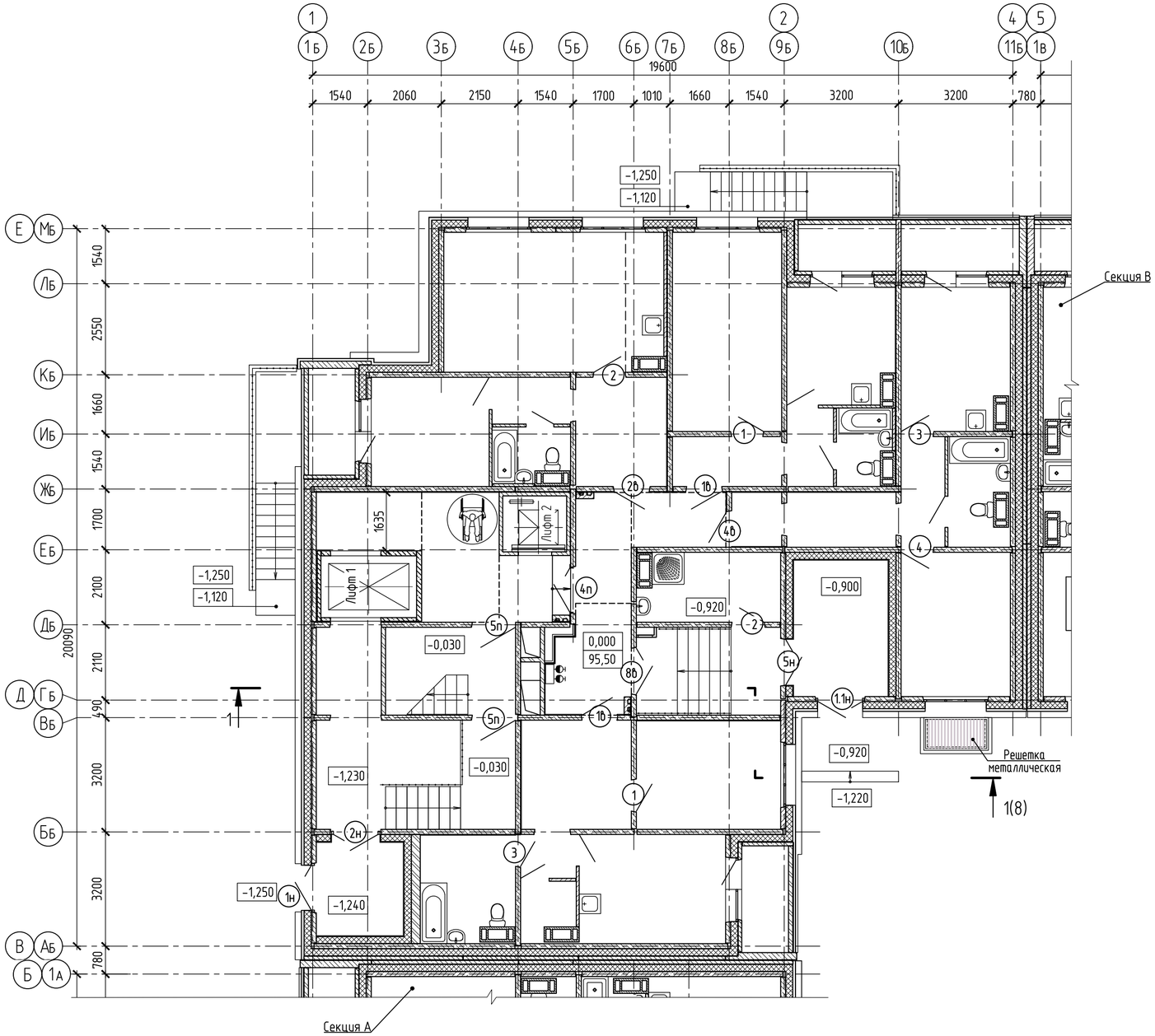

Ведомость узлов 1 этажа, технического этажа

№ узла	марка двери по узлу	1 эт. кол-во дверей	тех.эт. кол-во дверей	Всего узлов
1	3	2	–	2
1б	8	2	–	2
1н	12	1	–	1
1.1н	11	1	–	1
1п	18	–	1	1
2	4	1	–	1
	5	1	–	1
2б	7	1	–	1
2н	13	1	–	1
2.1п	19	–	1	1
3	1.1	1	–	1
	4	1	–	1
4	3	1	–	1
4п	16	1	–	1
4б	7	1	–	1
5п	14	1	–	2
	15	1	–	
5н	10	1	–	1
6п	17	–	1	1
8б	9	1	–	1
13	6	–	1	1

Схема расположения узлов отделки откосов при установке дверных коробок технического этажа

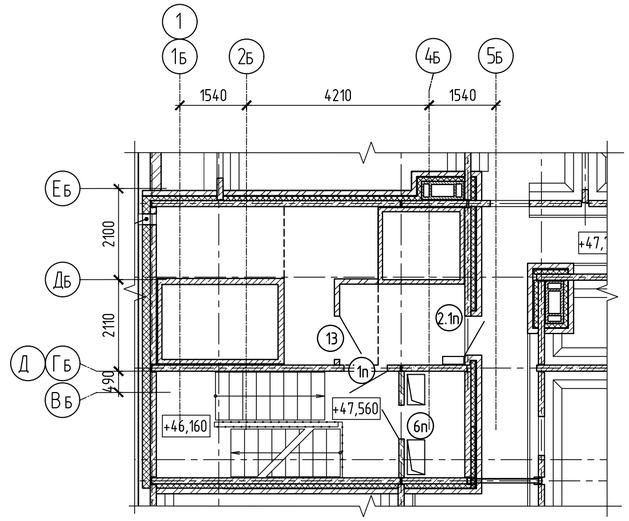

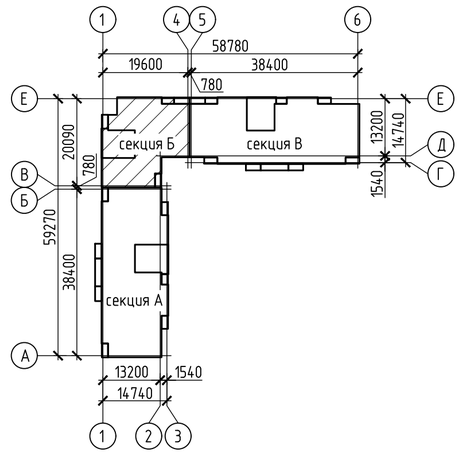

Условные обозначения:

- (1) – узел отделки откосов при установке деревянных дверных коробок
- (1б) – узел отделки откосов при установке стальных дверных коробок
- (1н) – узел отделки откосов при установке наружных стальных дверных коробок
- (1п) – узел отделки откосов при установке противопожарных дверных коробок

Изм.	Кол.уч	Лист	№док.	Подп.	Дата	594-2022-1.2.1-I-Б-АС.0-4.2			
						Участок № 1.2.1 северо-восточнее улицы Генерала Кусимова в Демском районе городского округа город Уфа Республики Башкортостан. I этап строительства			
Разраб.		Фадина			15.08.23	Жилой дом с пристроенными помещениями и автостоянкой. Секция Б	Стадия	Лист	Листов
Пров.		Жарынина			15.08.23		Р	27	
Рук. группы		Жарынина			15.08.23				
Н.контр.		Уткина			15.08.23	Схемы расположения узлов отделки откосов при установке дверных коробок 1 этажа, технического этажа	ШПРИХ проектное управление		

Согласовано

Согласовано

Взам. инв. №

Подп. и дата

Инв. № подл.

формат А3х3

Схема расположения узлов отделки откосов при установке дверных коробок типового этажа

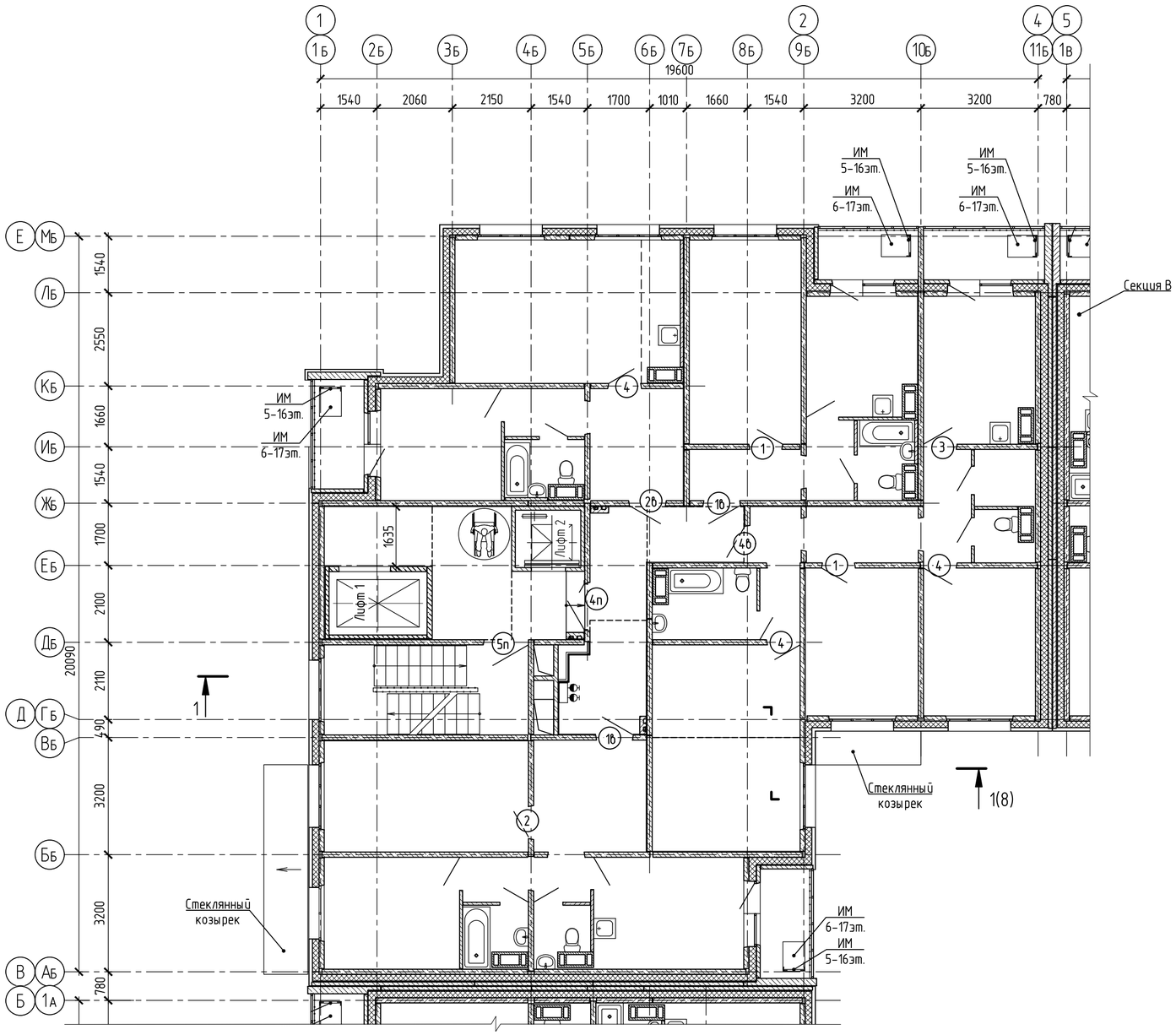

Ведомость узлов типового этажа

№ узла	марка двери по узлу	Тип. эт. / кол-во дверей	Всего узлов
1	3	2	2
1б	7	1	1
	8	1	1
2	4	1	1
2б	7	1	1
3	4	1	1
4	3	1	1
	4	2	2
4п	16	1	1
4б	7	1	1
5п	15	1	1

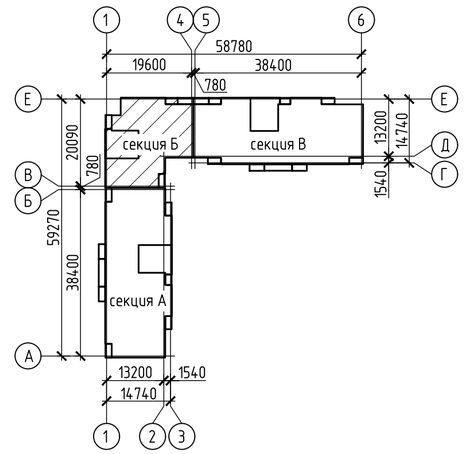

Условные обозначения:

(1) – узел отделки откосов при установке деревянных дверных коробок

(1б) – узел отделки откосов при установке стальных дверных коробок

(1н) – узел отделки откосов при установке наружных стальных дверных коробок

(1п) – узел отделки откосов при установке противопожарных дверных коробок

Изм.	Кол.уч	Лист	№док.	Подп.	Дата	594-2022-1.2.1-I-Б-АС.0-4.2			
						Участок № 1.2.1 северо-восточнее улицы Генерала Кусимова в Демском районе городского округа город Уфа Республики Башкортостан. I этап строительства			
Разраб.		Фадина			15.08.23	Жилой дом с пристроенными помещениями и автостоянкой. Секция Б	Стадия	Лист	Листов
Пров.		Жарынина			15.08.23		Р	28	
Рук. группы		Жарынина			15.08.23				
Н.контр.		Уткина			15.08.23	Схема расположения узлов отделки откосов при установке дверных коробок типового этажа	ШРУХ проектное управление		

Согласовано

Согласовано

Взам. инв. №

Подп. и дата

Инв. № подл.

формат А3х3